针阀

NB，NBH，ND，NF，NFH，NG，NGH，NR，NRG，NT，NU，NUH，NY 和 NYH 系列

FITOK Group

FITOK GmbH (Headquarter)
Sprendlinger Landstr. 115, 63069 Offenbach, Germany
Tel.: +49 69 8900 4498
Fax: +49 69 8900 4495

FITOK INC.
13000 Murphy Road, Suite 116, Stafford, TX 77477, USA
Tel.: +1 281 888 0077
Fax: +1 281 888 0033

FITOK INCORPORATED
Yingtailong Industrial Park, Shenzhen, 518109, China
Tel.: +86 755 2803 2500
Fax: +86 755 2803 2619

info@fitokgroup.com
www.fitokgroup.com

FI08040813

FITOK
阀门管件专家

目录

棒料针型阀
NB 和 NBH 系列

01

非旋转阀杆针型阀
ND系列

07

锻件针型阀
NF 和 NFH 系列

11

一般用途针型阀
NG 和 NGH 系列

17

提升旋塞阀
NR 和 NRG 系列

24

拨动开关阀
NT系列

28

联合阀帽针型阀
NU 和 NUH 系列

31

OS&Y 结构针型阀
NY 和 NYH 系列

37

棒料针型阀

NB 和 NBH 系列

特点

- ◎ 冷拉四方棒料
- ◎ 两截阀杆设计，上阀杆螺纹经特殊硬化处理，下阀杆表面经滚压硬化处理
- ◎ 上阀杆螺纹的润滑脂与系统介质隔离
- ◎ 非旋转的下阀杆上下运动代替旋转升降，减少每个行程对填料的磨擦，减少阀座和阀头之间的咬合
- ◎ 阀门在全开位置具有背密封功能
- ◎ 可面板安装
- ◎ 手柄采用两端螺钉锁紧，稳固耐用
- ◎ 多种颜色手柄可供选择
- ◎ 每只阀门在出厂前均以 6000 psig 的氮气进行密封测试
- ◎ 最大工作压力
  NB系列—不锈钢：414 bar (6000 psig)
  合金 C-276：414 bar (6000 psig)
  合金 400：345 bar (5000 psig)
  钛：241 bar (3500 psig)
  黄铜：207 bar (3000 psig)
  NBH系列—不锈钢：689 bar (10000 psig)
- ◎ 工作温度
  PTFE 填料：-54°C 至 232°C (-65°F 至 450°F)
  PEEK：-54°C 至 260°C (-65°F 至 500°F)
  石墨填料：-54°C 至 649°C (-65°F 至 1200°F)

温压曲线

NB 系列

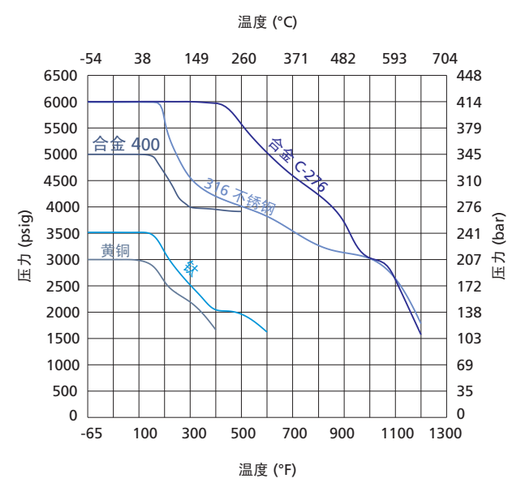

NBH 系列

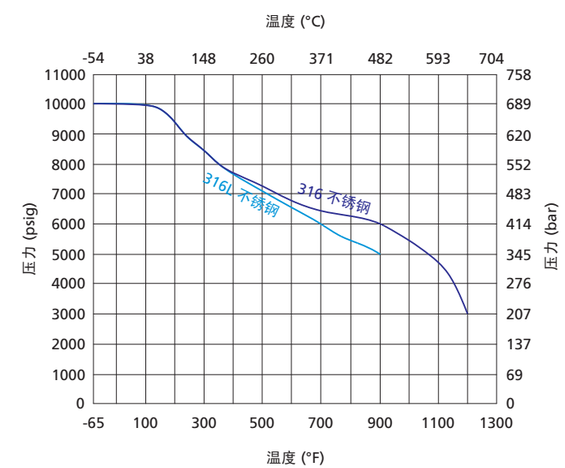

1. 曲线图基于石墨阀杆填料。
2. 软阀尖仅适用于*NB*系列针阀，
使用 *PCTFE* 阀尖(软阀尖)最高温度为 *93°C (200°F)*。
3. 其它材料的曲线表请联系 *FITOK* 集团或授权代理商。

流量数据 38°C (100°F)

调节阀杆

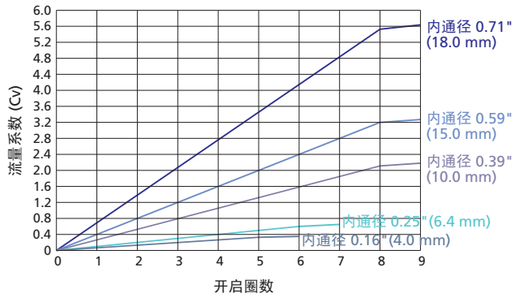

标准结构材料

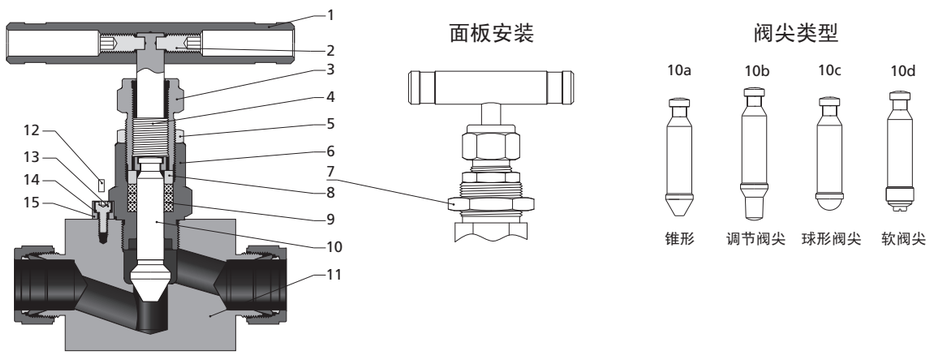

序号	元件	阀门材料				
		316 不锈钢	合金 400	钛	合金 C-276	黄铜
1	手柄	阳极氧化铝、不锈钢或黑色圆形手柄				
2	紧定螺钉	不锈钢				
3	填料压盖	304 不锈钢/A276				黄铜 C36000/B16
4	上阀杆	316 不锈钢/A276				
5	锁紧螺母	17-4PH				黄铜 C36000/B16
6	阀帽	316 不锈钢/A479	合金 R-405/B164	钛 Gr 4/B348	合金 C-276/B574	黄铜 C36000/B16
7	穿板螺母	316 不锈钢/B783				黄铜 C36000/B16
8	压环	316 不锈钢/A276				
9	填料	PTFE 或 PEEK 或 石墨				
10a 10b 10c 10d	下阀杆	镀铬 316 不锈钢/A276	合金 R-405/B164	钛 Gr 4/B348	合金 C-276/B574	316 不锈钢/A276
		可选项				
11	阀体	316 不锈钢/A479	合金 400/B164、	钛 Gr 4/B348	合金 C-276/B574	黄铜 C36000/B16
	阀座	与阀体一样或堆焊司太立可选				
12	销钉	304 不锈钢/A276				
13	螺钉	304 不锈钢/A276				
14	弹性垫	304 不锈钢/A276				
15	止动螺母	304 不锈钢/A276				
	润滑剂	二硫化钼				

1. 序号 *12* 用于阀门内通径为 *4.0* 和 *6.0* 上。阀门内通径为 *10.0*、*15.0* 和 *18.0* 用序号 *13*、*14* 和 *15* 代替序号 *12*。
2. 其它材料的阀门请联系 *FITOK* 集团或授权代理商。

尺寸

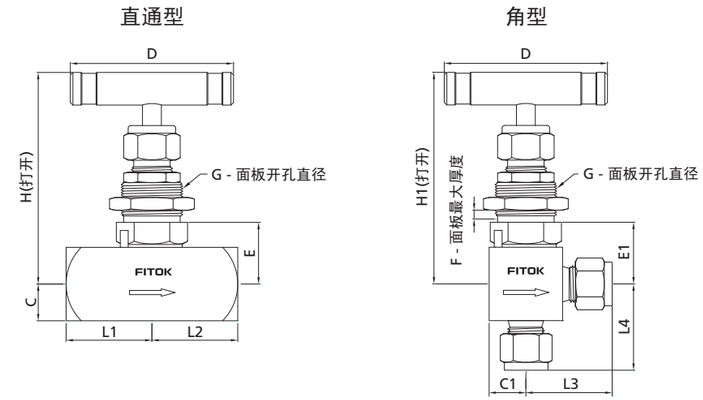

NB 系列尺寸表

基本订购信息	端口类型和尺寸		内通径 in.(mm)	Cv	尺寸， in. (mm)												
	进口	出口			L1	L2	L3	L4	C	C1	D	E	E1	F	G	H	H1
NB□□-FNS2-7	1/8 NPT 阴螺纹	1/8 NPT 阴螺纹	0.16 (4.0)	0.35	1.00 (25.4)	1.00 (25.4)	1.00 (25.4)	0.56 (14.3)	0.50 (12.7)	0.50 (12.7)	2.17 (55)	0.84 (21.4)	0.84 (21.4)	0.25 (6.4)	0.77 (19.6)	2.85 (72.4)	2.85 (72.4)
NB□□-FNS4-7	1/4 NPT 阴螺纹	1/4 NPT 阴螺纹			1.06 (26.9)	1.06 (26.9)											
NB□□-NS4-7	1/4 NPT 阳螺纹	1/4 NPT 阳螺纹			1.03 (26.2)	1.03 (26.2)	1.06 (26.9)	1.06 (26.9)									
NB□□-NS6-7	3/8 NPT 阳螺纹	3/8 NPT 阳螺纹			1.19 (30.2)	1.19 (30.2)											
NB□□-FL4-7	1/4" FITOK	1/4" FITOK			1.20 (30.5)	1.20 (30.5)	1.20 (30.5)	1.20 (30.5)									
NB□□-ML6-7	6 mm FITOK	6 mm FITOK															
NB□□-ML8-7	8 mm FITOK	8 mm FITOK															
NB□□-FO4-7	1/4" FO 阳螺纹	1/4" FO 阳螺纹			1.03 (26.2)	1.03 (26.2)	——	——									
NB□□-FR4-7	1/4" FR 阳螺纹	1/4" FR 阳螺纹															
NB□□-FNS4-8	1/4 NPT 阴螺纹	1/4 NPT 阴螺纹	0.25 (6.4)	0.85	1.12 (28.6)	1.12 (28.6)	1.12 (28.6)	0.63 (15.9)	0.56 (14.3)	0.56 (14.3)	2.50 (63.5)	1.00 (25.4)	0.88 (22.5)	0.38 (9.7)	0.96 (24.4)	3.50 (88.9)	3.50 (88.9)
NB□□-FNS6-8	3/8 NPT 阴螺纹	3/8 NPT 阴螺纹															
NB□□-NS6-8	3/8 NPT 阳螺纹	3/8 NPT 阳螺纹						1.12 (28.6)									
NB□□-FL6-8	3/8" FITOK	3/8" FITOK			1.41 (35.8)	1.41 (35.8)	1.32 (33.6)	1.32 (33.6)									
NB□□-FL8-8	1/2" FITOK	1/2" FITOK			1.52 (38.6)	1.52 (38.6)	1.42 (36.1)	1.42 (36.1)									
NB□□-ML10-8	10 mm FITOK	10 mm FITOK			1.42 (36.1)	1.42 (36.1)	1.33 (33.8)	1.33 (33.8)									
NB□□-ML12-8	12 mm FITOK	12 mm FITOK			1.52 (38.6)	1.52 (38.6)	1.42 (36.1)	1.42 (36.1)									
NB□□-ML14-8	14 mm FITOK	14 mm FITOK			1.56 (39.7)	1.56 (39.7)											
NB□□-TS6-8-G	3/8" TS	3/8" TS			1.13 (28.6)	1.13 (28.6)	1.13 (28.6)	1.13 (28.6)									
NB□□-TS8-8-G	1/2" TS	1/2" TS															
NB□□-MTS12-8-G	12 mm MTS	12 mm MTS															
NB□□-MTS14-8-G	14 mm MTS	14 mm MTS															
NB□□-MTS16-8-G	16 mm MTS	16 mm MTS															
NB□□-MTB14-8-G	14 mm MTB	14 mm MTB			1.50 (38.1)	1.50 (38.1)	1.50 (38.1)	1.50 (38.1)									
NB□□-MTB16-8-G	16 mm MTB	16 mm MTB															
NB□□-UMB14-8-G	14 mm UMB	14 mm UMB			2.92 (74.1)	2.92 (74.1)	——	——									
NB□□-UMB16-8-G	16 mm UMB	16 mm UMB															
NB□□-FO8-8	1/2" FO 阳螺纹	1/2" FO 阳螺纹			1.13 (28.6)	1.13 (28.6)											
NB□□-FR8-8	1/2" FR 阳螺纹	1/2" FR 阳螺纹			1.56 (39.7)	1.56 (39.7)											
NB□□-MS20-8	M20 x 1.5 公制阳螺纹	M20 x 1.5 公制阳螺纹			1.50 (38.1)	1.50 (38.1)											
NB□□-MS22-8	M22 x 1.5 公制阳螺纹	M22 x 1.5 公制阳螺纹															

NB 系列尺寸表

基本订购信息	端口类型和尺寸		内通径 in.(mm)	Cv	尺寸， in. (mm)												
	进口	出口			L1	L2	L3	L4	C	C1	D	E	E1	F	G	H	H1
NB□□-FNS8-9	1/2 NPT 阴螺纹	1/2 NPT 阴螺纹	0.39 (10.0)	2.18	1.75 (44.5)	1.75 (44.5)	1.63 (41.3)	1.50 (38.1)	0.88 (22.2)	0.75 (19.05)	3.50 (88.9)	1.38 (34.9)	1.25 (31.75)	0.38 (9.7)	1.08 (27.5)	4.12 (104.8)	4.00 (101.6)
NB□□-FNS12-9	3/4 NPT 阴螺纹	3/4 NPT 阴螺纹															
NB□□-NS12-9	3/4 NPT 阳螺纹	3/4 NPT 阳螺纹					1.50 (38.1)										
NB□□-FL12-9	3/4" FITOK	3/4" FITOK			1.97 (50.0)	1.97 (50.0)	1.61 (41.0)	1.61 (41.0)									
NB□□-ML14-9	14 mm FITOK	14 mm FITOK															
NB□□-ML16-9	16 mm FITOK	16 mm FITOK															
NB□□-ML18-9	18 mm FITOK	18 mm FITOK															
NB□□-MTS14-9-G	14 mm MTS	14 mm MTS			1.75 (44.5)	1.75 (44.5)	——	——									
NB□□-MTS16-9-G	16 mm MTS	16 mm MTS															
NB□□-TS12-9-G	3/4" TS	3/4" TS															
NB□□-MTB14-9-G	14 mm MTB	14 mm MTB															
NB□□-MTB16-9-G	16 mm MTB	16 mm MTB															
NB□□-UMB14-9-G	14 mm UMB	14 mm UMB			2.98 (75.7)	2.98 (75.7)											
NB□□-FO12-9	1/2" FO 阳螺纹	1/2" FO 阳螺纹			1.56 (39.7)	1.56 (39.7)											
NB□□-FR8-9	1/2" FR 阳螺纹	1/2" FR 阳螺纹															
NB□□-MS27-9	M27 x 2 公制阳螺纹	M27 x 2 公制阳螺纹															
NB□□-FNS12-6	3/4 NPT 阴螺纹	3/4 NPT 阴螺纹	0.59 (15.0)	3.27	1.75 (44.5)	1.75 (44.5)	1.75 (44.5)	1.14 (29.0)	1.14 (29.0)	0.88 (22.2)	5.00 (127)	1.70 (43.2)	1.43 (36.4)	0.38 (9.7)	1.28 (32.5)	5.00 (127)	4.72 (120)
NB□□-TS16-6-G	1" TS	1" TS															
NB□□-MTS25-6-G	25 mm MTS	25 mm MTS					1.75 (44.5)	1.75 (44.5)									
NB□□-MTS28-6-G	28 mm MTS	28 mm MTS															
NB□□-PS12-6-G	3/4 PS	3/4 PS															
NB□□-ML20-6	20 mm FITOK	20 mm FITOK			2.35 (59.7)	2.35 (59.7)	2.35 (59.7)	2.00 (51.0)									
NB□□-ML22-6	22 mm FITOK	22 mm FITOK															
NB□□-FNS16-0	1 NPT 阴螺纹	1 NPT 阴螺纹	0.71 (18.0)	5.65	1.97 (50.0)	1.97 (50.0)	——	——	1.25 (31.75)	——	5.50 (140)	——	——	——	——	5.20 (132)	——
NB□□-MTS25-0-G	25 mm MTS	25 mm MTS															
NB□□-TS16-0-G	1" TS	1" TS															
NB□□-MTS28-0-G	28 mm MTS	28 mm MTS															
NB□□-PS12-0-G	3/4 PS	3/4 PS															
NB□□-PS16-0-G	1 PS	1 PS															

1. FITOK 为 *FITOK* 双卡套接头，*FO* 为 *O* 形圈端面密封接头，*FR* 为金属垫片端面密封接头，*TS* 为英制 *Tube* 管插焊，*MTS* 为公制 *Tube* 管插焊，*MTB* 为公制 *Tube* 管对焊，*UMB* 为公制 *Tube* 管活接对焊，*PS* 为 *Pipe* 管插焊，*PB* 为 *Pipe* 管对焊。

2. 所选针阀为插焊或对焊接口时，请优先选用石墨填料，以免焊接时产生的高温烧坏非石墨填料。

3. 所列尺寸和类型是标准的，其它的尺寸和类型可供选择。

4. 所列尺寸是 *FITOK* 卡套接头螺母用手指拧紧时的尺寸。所有尺寸仅供参考，可能有变动。上述未列尺寸请联系 *FITOK* 集团或授权代理商。

尺寸

直通型

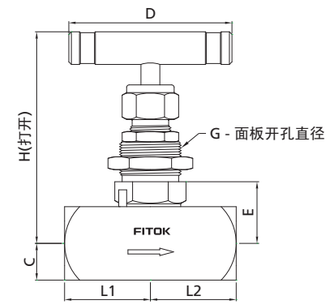

角型

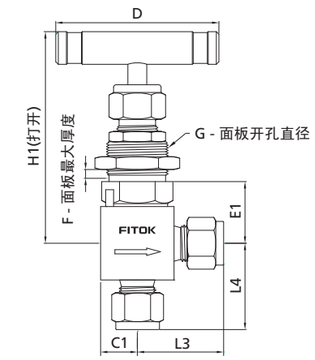

NBH系列尺寸表

基本订购信息	端口类型和尺寸		内通径 in.(mm)	Cv	尺寸，in. (mm)												
	进口	出口			L1	L2	L3	L4	C	C1	D	E	E1	F	G	H	H1
NBH□□-FNS2-7	1/8 NPT 阴螺纹	1/8 NPT 阴螺纹	0.16 (4.0)	0.35	1.00 (25.4)	1.00 (25.4)	1.00 (25.4)	0.563 (14.3)	0.50 (12.7)	0.50 (12.7)	2.17 (55)	0.84 (21.4)	0.84 (21.4)	0.25 (6.4)	0.77 (19.6)	2.85 (72.4)	2.85 (72.4)
NBH□□-FNS4-7	1/4 NPT 阴螺纹	1/4 NPT 阴螺纹			1.06 (26.9)	1.06 (26.9)											
NBH□□-NS4-7	1/4 NPT 阳螺纹	1/4 NPT 阳螺纹			1.03 (26.2)	1.03 (26.2)	1.06 (26.9)	1.06 (26.9)									
NBH□□-FNS4-NS4-7	1/4 NPT 阴螺纹	1/4 NPT 阳螺纹			1.06 (26.9)	1.03 (26.2)											
NBH□□-FL4-7	1/4" FITOK	1/4" FITOK			1.20 (30.5)	1.20 (30.5)	1.20 (30.5)	1.20 (30.5)									
NBH□□-TS4-7-G	1/4" TS	1/4" TS			0.91 (23)	0.91 (23)	0.91 (23)	0.91 (23)									
NBH□□-FNS4-8	1/4 NPT 阴螺纹	1/4 NPT 阴螺纹	0.26 (6.4)	0.85	1.12 (28.6)	1.12 (28.6)	1.12 (28.6)	0.63 (15.9)	0.56 (14.3)	0.56 (14.3)	2.50 (63.5)	1.00 (25.4)	0.88 (22.5)	0.38 (9.7)	0.96 (24.4)	3.50 (88.9)	3.50 (88.9)
NBH□□-FNS6-8	3/8 NPT 阴螺纹	3/8 NPT 阴螺纹															
NBH□□-NS6-8	3/8 NPT 阳螺纹	3/8 NPT 阴螺纹						1.12 (28.6)									
NBH□□-FNS8-9	1/2 NPT 阴螺纹	1/2 NPT 阴螺纹	0.39 (10.0)	2.18	1.75 (44.5)	1.75 (44.5)	1.63 (41.3)	1.50 (38.1)	0.88 (22.2)	0.75 (19.05)	3.50 (88.9)	1.38 (34.9)	1.25 (31.75)	0.38 (9.7)	1.08 (27.5)	4.12 (104.8)	4.00 (101.6)
NBH□□-NS8-9	1/2 NPT 阳螺纹	1/2 NPT 阴螺纹															

1. FITOK 为 *FITOK* 双卡套接头，*TS* 为英制 *Tube* 管插焊。

2. 所选针阀为插焊或对焊接口时，请优先选用石墨填料，以免焊接时产生的高温烧坏非石墨填料。

3. 所列尺寸和类型是标准的，其它的尺寸和类型可供选择, 请联系 *FITOK* 公司或授权代理商。

4. 所列尺寸是 *FITOK* 卡套接头螺母用手指拧紧时的尺寸。所有尺寸仅供参考，可能有变动。上述未列尺寸请联系 *FITOK* 公司或授权代理商。

型号说明

NBSS – FL8 – ML12 – 18WB – GYM – ASF2

系列	阀体材料	进口类型	进口尺寸	出口类型	出口尺寸	阀座材料	内通径尺寸	阀杆尖材料	阀杆尖类型	填料材料	面板安装	手柄	流通型式	特殊应用	清洗和包装
NB	SS 316不锈钢	FNS NPT 阴螺纹	2 1/8"	与进口一样	与阀体一样	7 0.16" (4.0 mm)		W 与阀体一样	锥型	PTFE	Y 是	C 黑色氧化铝棒	直通型	无	FC-O1
NBH	6L 316L不锈钢	NS NPT 阳螺纹	4 1/4"	标识方法与进口类型和进口尺寸一样	1 司太立合金	8 0.25" (6.4 mm)		司太立合金	R 调节型	P PEEK		F 红色氧化铝棒	A 角型	S NACE MR0175	F2 FC-02
	S4 304不锈钢	FRT BSPT 阴螺纹	6 3/8" 或 6 mm			9 0.39" (10 mm)		D5 2205双相钢	B 球型	G 石墨		J 蓝色氧化铝棒		应用于核装置的级别	
	4L 304L不锈钢	RT BSPT 阳螺纹	8 1/2" 或 8 mm			6 0.59" (15 mm)	仅适用NB系列	TI 钛	T 软阀尖-PTFE			M 321不锈钢棒		N2 2级	
	S1 321不锈钢	FMS 公制阴螺纹(适配RP垫片)	10 10 mm			0 0.71" (18 mm)		A20 合金20	K 软阀尖-PCTFE			O 黑色圆形手柄		N3 3级	
	91 F91	MS 公制阳螺纹(适配RP垫片)	12 3/4" 或 12 mm					M 合金400							
	92 F92	FRP BSPP 阴螺纹(适配RP垫片)	14 14 mm 或 M14 x 1.5					INC 合金600							
	D5 2205双相钢	BP BSPP 阳螺纹(适配RP垫片)	16 1" 或 16 mm					HC 合金C-276							
	TI 钛	TS 英制 Tube 管插焊	18 18 mm												
	A20 合金20	MTS 公制 Tube 管插焊	20 1 1/4" 或 20 mm 或 M20 x 1.5												
	M 合金400	TB 英制 Tube 管对焊	22 22 mm 或 M22 x 1.5												
	INC 合金600	MTB 公制 Tube 管对焊	24 M24 x 1.5												
	HC 合金C-276	PS Pipe 管插焊	25 25 mm												
	B 黄铜	PB Pipe 管对焊	27 M27 x 2												
	CS 碳钢	FL 英制双卡套接头	28 28 mm												
	904L 904L不锈钢	ML 公制双卡套接头													
		UFB 英制 Tube 管活接对焊													
		UMB 公制 Tube 管活接对焊													
		FO FO 接头													
		FR FR 接头													

注：“型号说明”用于说明FITOK产品型号的组成规则，不适用于产品的具体选型，不能随意组合。如有疑问，请联系FITOK公司或授权代理商。

1. 公制螺纹的标准螺距如下：
   M10 及以下：*1 mm*
   M12 至 *M24*：*1.5 mm*
   M27 及以上：*2 mm*
   在型号中标准螺距应省略，其它的应明确说明。
2. *FO* 为 *O*形圈端面密封接头。
3. *FR* 为金属垫片端面密封接头。
4. 清洗和包装：
   FC-01：一般工业用的标准清洗和包装。
   FC-02：浸润系统组件的特殊清洗和包装，应满足 *ASTM G93 C* 等级要求。

非旋转阀杆针型阀

ND 系列

特点

- 一体式锻造阀体设计
- 直通型和角型可选
- 结构紧凑
- 非旋转阀杆
- 手柄具有防止污物进入阀门的功能
- 每只阀门在出厂前均以额定工作压力的氮气进行密封测试
- 最大工作压力：207 bar (3000 psig)
- 工作温度：
  PCTFE 阀尖：-28°C 至 93°C (-20°F 至 200°F)
  PEEK 阀尖：-28°C 至 232°C (-20°F 至 450°F)

温压曲线

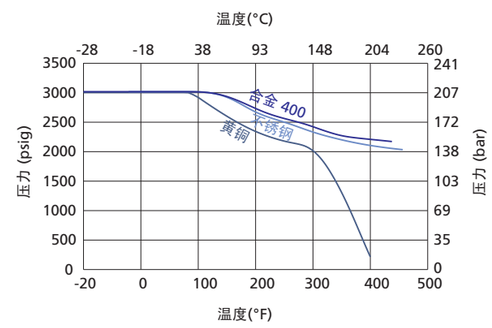

流量数据 38°C (100°F)

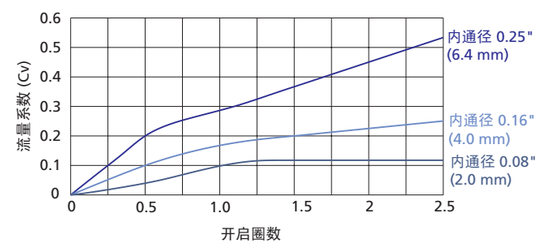

1. 曲线图基于 *PTFE* 阀尖。

2. 其它材料的曲线表请联系 *FITOK* 集团或授权代理商。

标准结构材料

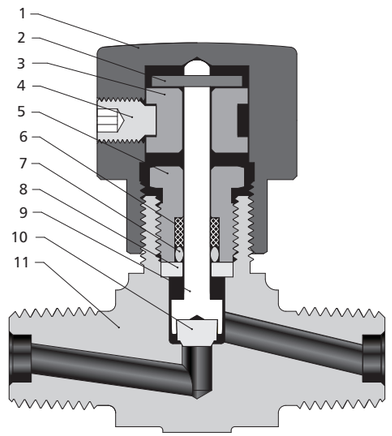

序号	元件	阀门材料				
		316 不锈钢	304 不锈钢	321 不锈钢	黄铜	合金 400
1	手柄	阳极氧化铝				
2	止动销	不锈钢				
3	联轴器	铝				
4	紧定螺钉	不锈钢				
5	填料螺栓	316 不锈钢/A276	304 不锈钢/A276	321 不锈钢/A276	黄铜 C36000/B16	合金 R-405/B164
6	支撑环	PTFE/D1710				
7	O形圈	氟橡胶		丁腈橡胶		乙烯丙烯
8	垫片	316 不锈钢/A276				合金 R-405/B164
9	阀杆	316 不锈钢/A276				合金 R-405/B164
10	阀尖	PCTFE			PEEK	
11	阀体	316 不锈钢/A182	304 不锈钢/A182	321 不锈钢/A182	黄铜 C37700/B283	合金 400/B164
	润滑剂	二硫化钼				

尺寸

直通型

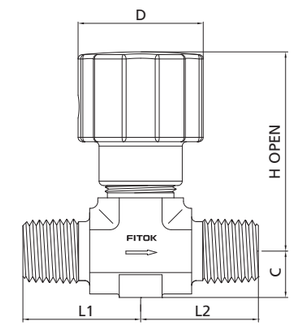

角型

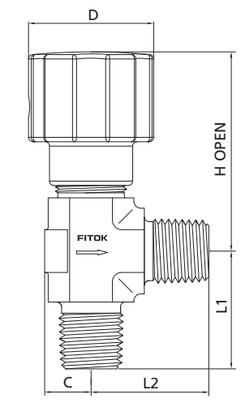

基本订购信息	端口类型和尺寸		内通径 in. (mm)	Cv	尺寸，in. (mm)				
	进口	出口			L1	L2	C	D	H
ND□□-NS2-5	1/8 NPT 阳螺纹	1/8 NPT 阳螺纹	0.08 (2.0)	0.12	0.75 (19.0)	0.75 (19.0)	0.31 (7.9)	1.06 (26.9)	1.86 (47.2)
ND□□-NS2-FL2-5	1/8 NPT 阳螺纹	1/8" FITOK			0.75 (19.0)	1.10 (27.9)			
ND□□-FL2-5	1/8" FITOK	1/8" FITOK			1.10 (27.9)	1.10 (27.9)			
ND□□-ML3-5	3 mm FITOK	3 mm FITOK							
ND□□-FNS2-7	1/8 NPT 阴螺纹	1/8 NPT 阴螺纹	0.16 (4.0)	0.27	0.81 (20.6)	0.81 (20.6)	0.39 (9.9)	1.06 (26.9)	1.86 (47.2)
ND□□-NS2-7	1/8 NPT 阳螺纹	1/8 NPT 阳螺纹			0.86 (21.8)	0.86 (21.8)			
ND□□-NS4-7	1/4 NPT 阳螺纹	1/4 NPT 阳螺纹			25.00 (0.98)	25.00 (0.98)			
ND□□-NS4-FL4-7	1/4 NPT 阳螺纹	1/4" FITOK			25.00 (0.98)	1.13 (28.7)			
ND□□-FL4-7	1/4" FITOK	1/4" FITOK			1.13 (28.7)				
ND□□-ML6-7	6 mm FITOK	6 mm FITOK							
ND□□-ML8-7	8 mm FITOK	8 mm FITOK							
ND□□-FNS4-8	1/4 NPT 阴螺纹	1/4 NPT 阴螺纹	0.25 (6.4)	0.53	1.06 (26.9)	1.06 (26.9)	0.50 (12.7)	1.12 (28.4)	2.02 (51.3)
ND□□-FNS6-8	3/8 NPT 阴螺纹	3/8 NPT 阴螺纹							
ND□□-NS6-8	3/8 NPT 阳螺纹	3/8 NPT 阳螺纹			1.12 (28.6)	1.12 (28.6)			
ND□□-FL6-8	3/8" FITOK	3/8" FITOK			1.29 (32.8)	1.29 (32.8)			
ND□□-FL8-8	1/2" FITOK	1/2" FITOK			1.40 (35.6)	1.40 (35.6)			
ND□□-ML10-8	10 mm FITOK	10 mm FITOK			1.30 (33.0)	1.30 (33.0)			
ND□□-ML12-8	12 mm FITOK	12 mm FITOK			1.40 (35.6)	1.40 (35.6)			
ND□□-MS20-8	M20 x 1.5 公制阳螺纹	M20 x 1.5 公制阳螺纹			1.50 (38.1)	1.50 (38.1)			
ND□□-MS22-8	M22 x 1.5 公制阳螺纹	M22 x 1.5 公制阳螺纹							

1. FITOK 为 *FITOK* 双卡套接头。

2. 所列尺寸和类型是标准的，其它的尺寸和类型可供选择。

3. 所列尺寸是 *FITOK* 卡套接头螺母用手指拧紧时的尺寸，所有尺寸仅供参考，可能有变动。上述未列的尺寸请联系 *FITOK* 集团或授权代理商。

型号说明

NDSS – FNS4 – ML8 – 7PE – AF2

系列	阀体材料	进口类型	进口尺寸	出口类型	出口尺寸	内通径尺寸	阀杆尖材料	O形圈材料	流通型式	清洁和包装
ND	SS 316 不锈钢	FNS NPT 阴螺纹	2 1/8"	同进口一样		5 0.08" (2.0 mm)	PCTFE	氟橡胶	直通型	FC-01
	6L 316L 不锈钢	NS NPT 阳螺纹	4 1/4"	标识方法同进口类型和进口尺寸一样		7 0.16" (4.0 mm)	P PEEK	B 丁腈橡胶	A 角型	F2 FC-02
	S4 304 不锈钢	FRT BSPT 阴螺纹	6 3/8" 或 6 mm			8 0.25" (6.4 mm)		E 乙烯丙烯		
	4L 304L 不锈钢	RT BSPT 阳螺纹	8 1/2" 或 8 mm							
	S1 321 不锈钢	FMS 公制阴螺纹 (适配RP垫片)	10 10 mm							
	M 合金 400	MS 公制阳螺纹 (适配RP垫片)	12 3/4" 或 12 mm							
	B 黄铜	FRP BSPP 阴螺纹 (适配RP垫片)	14 14 mm 或 M14 x 1.5							
	904L 904L 不锈钢	BP BSPP 阳螺纹 (适配RP垫片)	16 1" 或 16 mm							
		FL 英制双卡套接头	18 18 mm							
		ML 公制双卡套接头	20 1 1/4" 或 20 mm 或 M20 x 1.5							

注：“型号说明”用于说明FITOK产品型号的组成规则，不适用于产品的具体选型，不能随意组合。如有疑问，请联系FITOK公司或授权代理商。

1. 公制螺纹的标准螺距如下：
   M10 及以下：*1 mm*
   M12 至 *M24*：*1.5 mm*
   M27 及以上：*2 mm*
   在型号中标准螺距应省略，其它的应明确说明。
2. 清洗和包装：
   FC-01：一般工业用的标准清洗和包装。
   FC-02：浸润系统组件的特殊清洗和包装，应满足 *ASTM G93 C* 等级要求。

锻件针型阀

NF 和 NFH 系列

特点

- ◎ 一体式锻造阀体结构
- ◎ 两截阀杆设计，上阀杆螺纹经特殊硬化处理，下阀杆表面经滚压硬化处理
- ◎ 上阀杆螺纹的润滑脂与系统介质隔离
- ◎ 非旋转的下阀杆上下运动代替旋转升降，减少每个行程对填料的磨擦，减少阀座和阀头之间的咬合
- ◎ 可面板安装
- ◎ 手柄采用两端螺钉锁紧，稳固耐用
- ◎ 多种颜色手柄可供选择
- ◎ 每只阀门在出厂前均以6000 psig 的氮气进行密封测试
- ◎ 最大工作压力
  NF系列—不锈钢：414 bar (6000 psig)
  合金 C-276：414 bar (6000 psig)
  合金 400：345 bar (5000 psig)
  钛：241 bar (3500 psig)
  黄铜：207 bar (3000 psig)
  NFH系列—不锈钢：689 bar (10000 psig)
- ◎ 工作温度
  PTFE 填料：-54°C 至 232°C (-65°F 至 450°F)
  PEEK：-54°C 至 260°C (-65°F 至 500°F)
  石墨填料：-54°C 至 649°C (-65°F 至 1200°F)

温压曲线

NF 系列

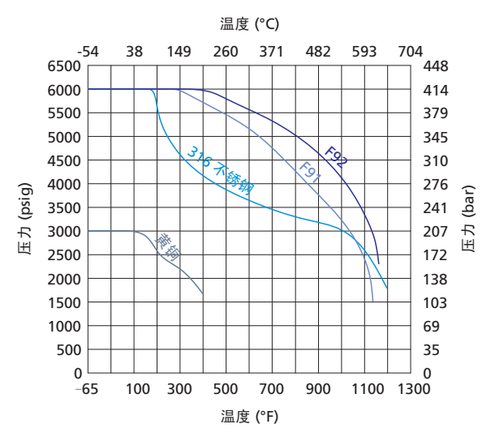

NFH 系列

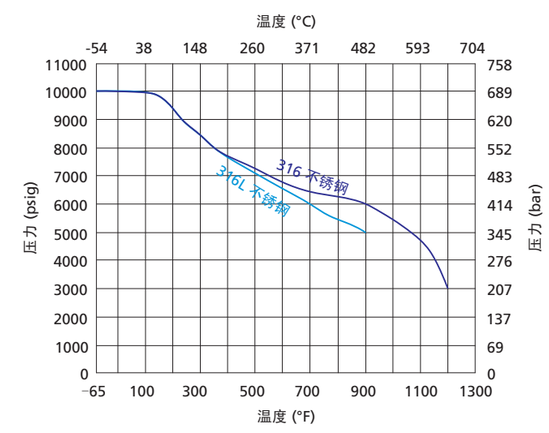

1. 曲线图基于石墨阀杆填料。
2. 软阀尖仅适用于 *NF* 系列针阀，使用 *PCTFE* 阀尖(软阀尖)最高温度为 *93°C (200°F)*。
3. 其它材料的曲线表请联系 *FITOK* 公司或授权代理商

流量数据 38°C (100°F)

调节阀杆

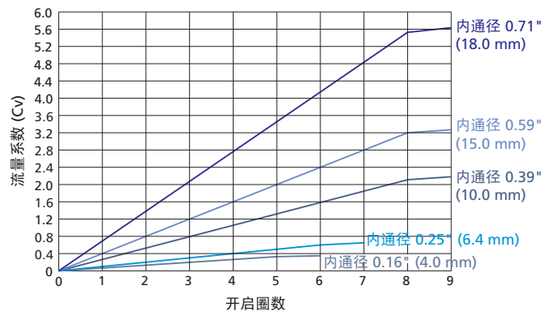

标准结构材料

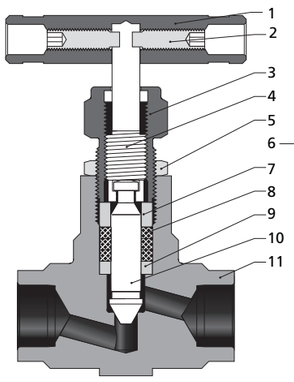

面板安装

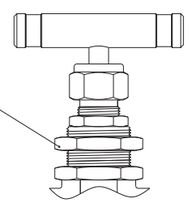

阀尖类型

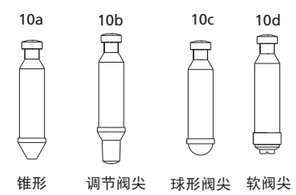

序号	元件	阀门材料			
		316 不锈钢	F91	F92	黄铜
1	手柄	阳极氧化铝、不锈钢或黑色圆形手柄			
2	紧定螺钉	不锈钢			
3	填料压盖	304 不锈钢/A276			
4	上阀杆	316 不锈钢/A276	F91/A182	F92/A182	黄铜 C36000/B16
5	锁紧螺母	316 不锈钢/B783			
6	穿板螺母	17-4PH			
7	压环	316 不锈钢/A276	F91/A182	F92/A182	黄铜 C36000/B16
8	填料	PTFE 或 PEEK 或 石墨			
9	填料垫	316 不锈钢/A276	F91/A182	F92/A182	
10a 10b 10c 10d	下阀杆	镀铬 316 不锈钢/A276	镀铬 F91/A182	镀铬 F92/A182	镀铬 316 不锈钢/A276
		可选项			
11	阀体	316 不锈钢/A182	F91/A182	F92/A182	黄铜 C37700/B283
	阀座	与阀体一样或堆焊司太立可选			
	润滑剂	二硫化钼			

尺寸

直通型

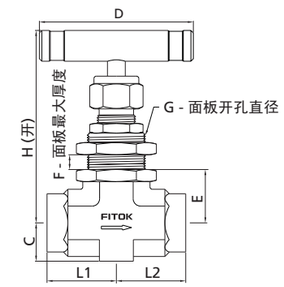

角型

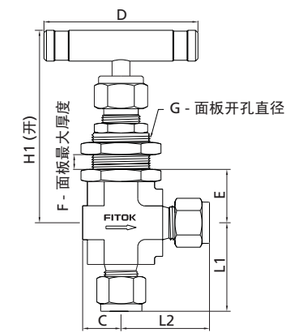

NF 系列尺寸表

基本订购信息	端口类型和尺寸		内通径 in. (mm)	Cv	尺寸，in. (mm)							
	进口	出口			L1	L2	H	D	C	E	F	G
NF□□-FNS2-7	1/8 NPT 阴螺纹	1/8 NPT 阴螺纹	0.16 (4.0)	0.35	1.00 (25.4)	1.00 (25.4)	2.85 (72.5)	2.17 (55)	0.53 (13.5)	0.71 (18.0)	0.25 (6.4)	0.77 (19.6)
NF□□-FNS4-7	1/4 NPT 阴螺纹	1/4 NPT 阴螺纹			1.03 (26.2)	1.03 (26.2)						
NF□□-FL4-7	1/4" FITOK	1/4" FITOK			1.22 (30.9)	1.22 (30.9)						
NF□□-ML6-7	6 mm FITOK	6 mm FITOK										
NF□□-ML8-7	8 mm FITOK	8 mm FITOK			1.25 (31.75)	1.25 (31.75)						
NF□□-NS6-7	3/8 NPT 阳螺纹	3/8 NPT 阳螺纹			1.19 (30.2)	1.19 (30.2)						
NF□□-FO4-7	1/4" FO 阳螺纹	1/4" FO 阳螺纹			1.03 (26.2)	1.03 (26.2)						
NF□□-FR4-7	1/4" FR 阳螺纹	1/4" FR 阳螺纹										
NF□□-FNS4-8	1/4 NPT 阴螺纹	1/4 NPT 阴螺纹	0.25 (6.4)	0.85	1.13 (28.6)	1.13 (28.6)	3.38 (85.8)	2.50 (63.5)	0.62 (15.8)	0.87 (22.0)	0.38 (9.7)	0.96 (24.4)
NF□□-FNS6-8	3/8 NPT 阴螺纹	3/8 NPT 阴螺纹										
NF□□-NS6-8	3/8 NPT 阳螺纹	3/8 NPT 阳螺纹										
NF□□-FL6-8	3/8" FITOK	3/8" FITOK			1.44 (36.5)	1.44 (36.5)						
NF□□-ML10-8	10 mm FITOK	10 mm FITOK										
NF□□-ML12-8	12 mm FITOK	12 mm FITOK			1.53 (38.9)	1.53 (38.9)						
NF□□-ML14-8	14 mm FITOK	14 mm FITOK			1.56 (39.7)	1.56 (39.7)						
NF□□-FNS8-8	1/2 NPT 阴螺纹	1/2 NPT 阴螺纹			1.26 (32.0)	1.26 (32.0)						
NF□□-NS8-8	1/2 NPT 阴螺纹	1/2 NPT 阴螺纹			1.50 (38.1)	1.50 (38.1)						
NF□□-FL8-8	1/2" FITOK	1/2" FITOK			1.53 (38.9)	1.53 (38.9)						
NF□□-TS6-8-G	3/8" TS	3/8" TS			1.13 (28.6)	1.13 (28.6)						
NF□□-TS8-8-G	1/2" TS	1/2" TS										
NF□□-MTS12-8-G	12 mm MTS	12 mm MTS										
NF□□-MTS14-8-G	14 mm MTS	14 mm MTS										
NF□□-MTS16-8-G	16 mm MTS	16 mm MTS										
NF□□-MTB14-8-G	14 mm MTB	14 mm MTB			1.50 (38.1)	1.50 (38.1)						
NF□□-MTB16-8-G	16 mm MTB	16 mm MTB										
NF□□-UMB14-8-G	14 mm UMB	14 mm UMB			2.92 (74.1)	2.92 (74.1)						
NF□□-UMB16-8-G	16 mm UMB	16 mm UMB										
NF□□-FO8-8	1/2" FO 阳螺纹	1/2" FO 阳螺纹			1.13 (28.6)	1.13 (28.6)						
NF□□-FR8-8	1/2" FR 阳螺纹	1/2" FR 阳螺纹			1.56 (39.7)	1.56 (39.7)						
NF□□-MS20-8	M20 x 1.5 公制阳螺纹	M20 x 1.5 公制阳螺纹			1.50 (38.1)	1.50 (38.1)						
NF□□-MS22-8	M22 x 1.5 公制阳螺纹	M22 x 1.5 公制阳螺纹										

NF 系列尺寸表

基本订购信息	端口类型和尺寸		内通径 in. (mm)	Cv	尺寸，in. (mm)							
	进口	出口			L1	L2	H	D	C	E	F	G
NF□□-FNS8-9	1/2 NPT 阴螺纹	1/2 NPT 阴螺纹	0.39 (10.0)	2.18	1.56 (39.7)	1.56 (39.7)	3.86 (98.0)	3.50 (88.9)	0.80 (20.2)	1.10 (28.3)	0.38 (9.7)	1.08 (27.5)
NF□□-FNS12-9	3/4 NPT 阴螺纹	3/4 NPT 阴螺纹										
NF□□-NS8-9	1/2 NPT 阳螺纹	1/2 NPT 阳螺纹										
NF□□-NS12-9	3/4 NPT 阳螺纹	3/4 NPT 阳螺纹										
NF□□-FL12-9	3/4" FITOK	3/4" FITOK			1.97 (50.0)	1.97 (50.0)						
NF□□-ML14-9	14 mm FITOK	14 mm FITOK										
NF□□-ML16-9	16 mm FITOK	16 mm FITOK										
NF□□-ML18-9	18 mm FITOK	18 mm FITOK										
NF□□-ML20-9	20 mm FITOK	20 mm FITOK										
NF□□-ML25-9	25 mm FITOK	25 mm FITOK										
NF□□-MTS14-9-G	14 mm MTS	14 mm MTS			1.56 (39.7)	1.56 (39.7)						
NF□□-MTS16-9-G	16 mm MTS	14 mm MTS										
NF□□-MTS18-9-G	18 mm MTS	18 mm MTS										
NF□□-TS12-9-G	3/4" TS	3/4" TS										
NF□□-PS8-9-G	1/2 PS	1/2 PS										
NF□□-MTB14-9-G	14 mm MTB	14 mm MTB										
NF□□-MTB16-9-G	16 mm MTB	16 mm MTB										
NF□□-UMB14-9-G	14 mm UMB	14 mm UMB			2.98 (75.7)	2.98 (75.7)						
NF□□-UMB16-9-G	16 mm UMB	16 mm UMB										
NF□□-FO12-9	1/2" FO 阳螺纹	1/2" FO 阳螺纹			1.56 (39.7)	1.56 (39.7)						
NF□□-FR8-9	1/2" FR 阳螺纹	1/2" FR 阳螺纹										
NF□□-MS27-9	M27 x 2 公制阳螺纹	M27 x 2 公制阳螺纹										
NF□□-FNS12-6	3/4 NPT 阴螺纹	3/4 NPT 阴螺纹	0.59 (15.0)	3.27	1.97 (50.0)	1.97 (50.0)	6.50 (165)	5.00 (127)	1.30 (33.0)	1.61 (41.0)	0.38 (9.7)	1.45 (36.8)
NF□□-TS16-6-G	1" TS	1" TS										
NF□□-MTS25-6-G	25 mm MTS	25 mm MTS										
NF□□-MTS28-6-G	28 mm MTS	28 mm MTS										
NF□□-PS12-6-G	3/4 PS	3/4 PS										
NF□□-PB12-6-G	3/4 PB	3/4 PB										
NF□□-FL12-6	3/4" FITOK	3/4" FITOK			2.35 (59.7)	2.35 (59.7)						
NF□□-FL16-6	1" FITOK	1" FITOK										
NF□□-ML20-6	20 mm FITOK	20 mm FITOK										
NF□□-ML22-6	22 mm FITOK	22 mm FITOK										
NF□□-ML25-6	25 mm FITOK	25 mm FITOK										
NF□□-FNS16-0	1 NPT 阴螺纹	1 NPT 阴螺纹	0.71 (18.0)	5.65	1.97 (50.0)	1.97 (50.0)	6.50 (165)	5.50 (165)	1.30 (33.0)	1.61 (41.0)	0.38 (9.7)	1.45 (36.8)
NF□□-TS16-0-G	1" TS	1" TS										
NF□□-MTS25-0-G	25 mm MTS	25 mm MTS										
NF□□-MTS28-0-G	28 mm MTS	28 mm MTS										
NF□□-PS12-0-G	3/4 PS	3/4 PS										
NF□□-PB16-0-G	1 PB	1 PB										

1. FITOK 为 *FITOK* 双卡套接头，*FO* 为 *O* 形圈端面密封接头，*FR* 为金属垫片端面密封接头，*TS* 为英制 *Tube* 管插焊，*MTS* 为公制 *Tube* 管插焊，*MTB* 为公制 *Tube* 管对焊，*UMB* 为公制 *Tube* 管活接对焊，*PS* 为 *Pipe* 管插焊，*PB* 为 *Pipe* 管对焊。

2. 所选针阀为插焊或对焊接口时，请优先选用石墨填料，以免焊接时产生的高温烧坏非石墨填料。

3. 所列尺寸和类型是标准的，其它的尺寸和类型可供选择。

4. 所列尺寸是 *FITOK* 卡套接头螺母用手指拧紧时的尺寸。所有尺寸仅供参考，可能有变动。上述未列尺寸请联系 *FITOK* 集团或授权代理商。

尺寸

直通型

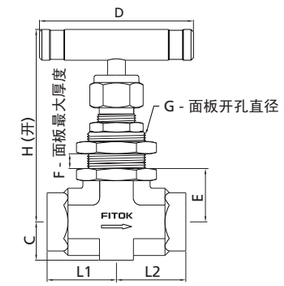

角型

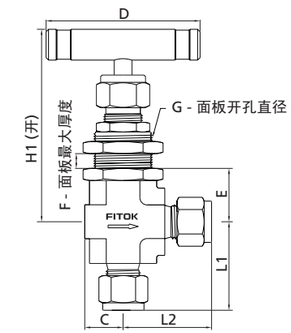

NFH 系列尺寸表

基本订购信息	端口类型和尺寸		内通径 in.(mm)	Cv	尺寸，in. (mm)							
	进口	出口			L1	L2	H	D	C	E	F	G
NFH□□-FNS2-7	1/8 NPT 阴螺纹	1/8 NPT 阴螺纹	0.16 (4.0)	0.35	1.00 (25.4)	1.00 (25.4)	2.85 (72.5)	2.17 (55)	0.53 (13.5)	0.71 (18.0)	0.25 (6.4)	0.77 (19.6)
NFH□□-FNS4-7	1/4 NPT 阴螺纹	1/4 NPT 阴螺纹			1.06 (26.2)	1.06 (26.2)						
NFH□□-NS4-7	1/4 NPT 阳螺纹	1/4 NPT 阳螺纹			1.03 (26.2)	1.03 (26.2)						
NFH□□-FNS4-NS4-7	1/4 NPT 阴螺纹	1/4 NPT 阳螺纹			1.06 (26.2)	1.03 (26.2)						
NFH□□-FL4-7	1/4" FITOK	1/4" FITOK			1.22 (30.9)	1.22 (30.9)						
NFH□□-TS4-7-G	1/4" TS	1/4" TS			1.06 (26.2)	1.06 (26.2)						
NFH□□-FNS4-8	1/4 NPT 阴螺纹	1/4 NPT 阴螺纹	0.25 (6.4)	0.85	1.12 (28.6)	1.12 (28.6)	3.38 (85.8)	2.50 (63.5)	0.62 (15.8)	0.87 (22.0)	0.38 (9.7)	0.96 (24.4)
NFH□□-FNS6-8	3/8 NPT 阴螺纹	3/8 NPT 阴螺纹										
NFH□□-NS6-8	3/8 NPT 阳螺纹	3/8 NPT 阴螺纹										
NFH□□-FNS8-9	1/2 NPT 阴螺纹	1/2 NPT 阴螺纹	0.39 (10.0)	2.18	1.56 (39.7)	1.56 (39.7)	3.86 (98.0)	3.50 (88.9)	0.80 (20.2)	1.10 (28.3)	0.38 (9.7)	1.08 (27.5)
NFH□□-NS8-9	1/2 NPT 阳螺纹	1/2 NPT 阴螺纹										

1. FITOK 为 *FITOK* 双卡套接头，*TS* 为英制 *Tube* 管插焊。

2. 所选针阀为插焊或对焊接口时，请优先选用石墨填料，以免焊接时产生的高温烧坏非石墨填料。

3. 所列尺寸和类型是标准的，其它的尺寸和类型可供选择, 请联系 *FITOK* 公司或授权代理商。

4. 所列尺寸是 *FITOK* 卡套接头螺母用手指拧紧时的尺寸。所有尺寸仅供参考，可能有变动。上述未列尺寸请联系 *FITOK* 公司或授权代理商。

型号说明

NFS4 – TS16 – MTS25 – 16WR – GYM – ASF2

系列	阀体材料	进口类型	进口尺寸	出口类型	出口尺寸	阀座材料	内通径尺寸	阀杆尖材料	阀杆尖类型	填料材料	面板安装	手柄	流通型式	NACE MR0175	清洗和包装
NF	SS 316不锈钢	FNS NPT 阴螺纹	2 1/8"	同进口一样	同阀体一样	7 0.16" (4.0 mm)	W 同阀体一样	锥形	R 调节形	PTFE	Y 否	黑色氧化铝棒	A 角型	S 无	FC-01
NFH	6L 316L不锈钢	NS NPT 阳螺纹	4 1/4"	标识方法同进口口类型和进口尺寸一样	司太立合金	8 0.25" (6.4 mm)	司太立合金	球形	B 球形	PEEK	Y 是	红色氧化铝棒	直通型	NACE MR0175	F2 FC-02
	S4 304不锈钢	FRT BSPT 阴螺纹	6 3/8" 或 6 mm			9 0.39" (10 mm)	D5 2205双相钢	软阀尖-PTFE	T 软阀尖-PTFE	石墨		绿色氧化铝棒		应用于核装置的级别	
	4L 304L不锈钢	RT BSPT 阳螺纹	8 1/2" 或 8 mm			6 0.59" (15 mm)	TI 钛	软阀尖-PCTFE	K 软阀尖-PCTFE			蓝色氧化铝棒		N2 2级	
	S1 321不锈钢	FMS ISO 阴螺纹(适配RP垫片)	10 10 mm			0 0.71" (18 mm)	A20 合金20					321不锈钢棒		N3 3级	
	91 F91	MS ISO 阳螺纹(适配RP垫片)	12 3/4" 或 12 mm			仅适用NF系列	M 合金400					黑色圆形手柄			
	92 F92	FRP BSPP 阴螺纹(适配RP垫片)	14 14 mm 或 M14 x 1.5				INC 合金600								
	D5 2205双相钢	BP BSPP 阳螺纹(适配RP垫片)	16 1" 或 16 mm				HC 合金C-276								
	TI 钛	TS 英制 Tube 管插焊	18 18 mm												
	A20 合金20	MTS 公制 Tube 管插焊	20 1 1/4" 或 20 mm 或 M20 x 1.5												
	M 合金400	TB 英制 Tube 管对焊	22 22 mm 或 M22 x 1.5												
	INC 合金600	MTB 公制 Tube 管对焊	24 M24 x 1.5												
	HC 合金C-276	PS Pipe 管插焊	25 25 mm												
	B 黄铜	PB Pipe 管对焊	27 M27 x 2												
	CS 碳钢	FL 英制双卡套接头	28 28 mm												
	904L 904L不锈钢	ML 公制双卡套接头													
		UFB 英制 Tube 管活接对焊													
		UMB 公制 Tube 管活接对焊													
		FO FO 接头													
		FR FR 接头													

注：“型号说明”用于说明FITOK产品型号的组成规则，不适用于产品的具体造型，不能随意组合。如有疑问，请联系FITOK公司或授权代理商。

1. 公制螺纹的标准螺距如下：
   - *M10* 及以下：*1 mm*
   - *M12* 至 *M24*：*1.5 mm*
   - *M27* 及以上：*2 mm*

   在型号中标准螺距应省略，其它的应明确说明。
2. *FO* 为 *O* 形圈端面密封接头。
3. *FR* 为金属垫片端面密封接头。
4. 清洗和包装：
   - *FC-01*：一般工业用的标准清洗和包装。
   - *FC-02*：浸润系统组件的特殊清洗和包装，应满足 *ASTM G93 C* 等级要求。

一般用途针型阀

NG 和 NGH 系列

特点

- 一体式锻造阀体结构
- 活载荷填料密封系统
- 填料螺母便于外部调整
- 多种颜色手柄可供选择
- 结构紧凑
- 每只阀门在出厂前均以额定工作压力的氮气进行密封测试
- 最大工作压力
  - NG系列—不锈钢：207 bar (3000 psig)
    - 碳钢、黄铜：207 bar (3000 psig)
  - NGH系列—不锈钢：345 bar (5000 psig)
    - 碳钢、黄铜：207 bar (3000 psig)
- 工作温度
  - PTFE 填料：-54°C 至 232°C (-65°F 至 450°F)
  - PEEK：-54°C 至 260°C (-65°F 至 500°F)

温压曲线

NG 系列

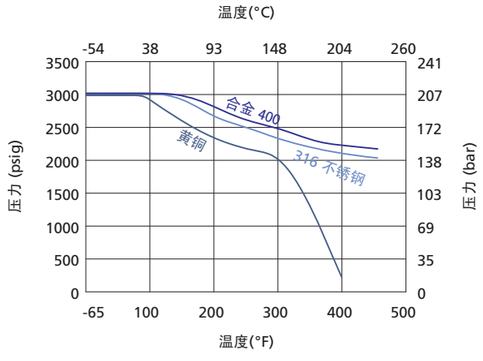

NGH 系列

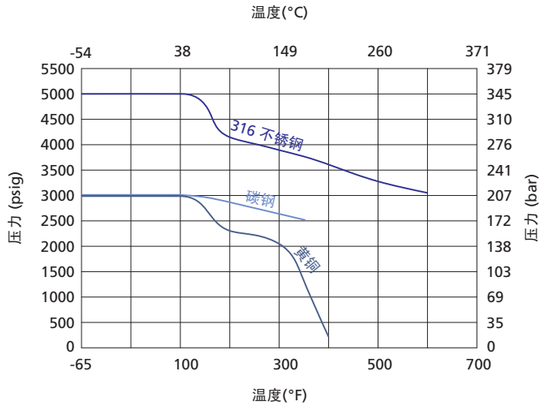

1. 曲线图基于 *PEEK* 阀杆填料。
2. 使用 *PCTFE* 阀尖(软阀尖)最高温度为 *93°C (200°F)*。
3. 其它材料的曲线表请联系 *FITOK* 公司或授权代理商。

流量数据 38°C (100°F)

调节阀杆

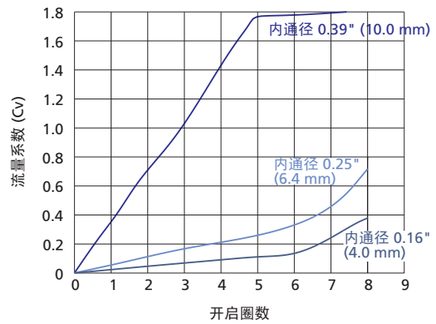

标准结构材料

面板安装

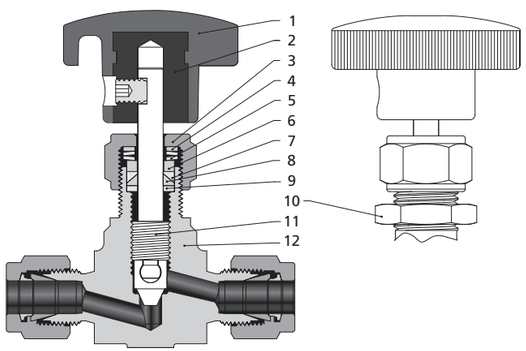

阀尖类型

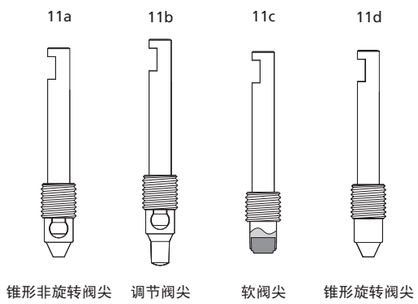

序号	元件	阀门材料		
		316不锈钢	黄铜	合金
1	手柄	阳极氧化铝、不锈钢或带有黄铜插件的酚醛塑料圆形手柄		
2	紧定螺钉	不锈钢		
3	填料压盖	304 不锈钢/A276	黄铜 C36000/B16	合金 400/B164
4	垫片	316 不锈钢/A276		
5	碟形弹簧	S17700/A693		
6	垫片	316 不锈钢/A276		
7	上填料	PTFE/PEEK		
8	下填料			
9	填料垫	316 不锈钢/A276		
10	穿板螺母	17-4PH		
11a	锥形阀杆	镀铬 316 不锈钢/A276		
11b	调节阀杆	镀铬 316 不锈钢/A276		
11c	软座阀杆	316 不锈钢/A276		
	软阀尖	PCTFE/D1430		PEEK
11d	锥形阀杆	镀铬 316 不锈钢/A276		
12	阀体	316 不锈钢/A182	黄铜 C37700/B283	合金 400/B564
	润滑剂	二硫化钼		

尺寸

直通型

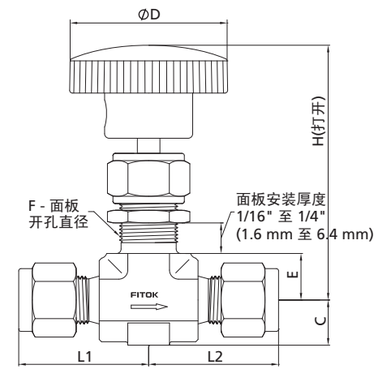

角型

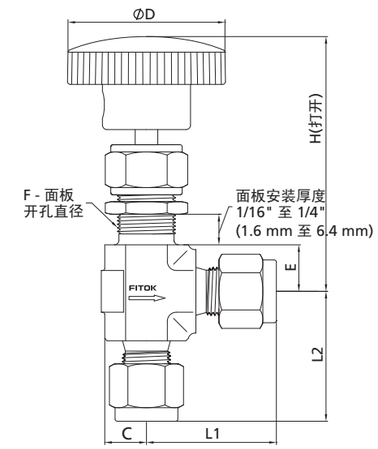

NG 系列尺寸表

基本订购信息	端口类型和尺寸		内通径 in.(mm)	Cv	尺寸，in. (mm)						
	进口	出口			L1	L2	C	D	E	F	H
NG□□-NS2-5	1/8 NPT 阳螺纹	1/8 NPT 阳螺纹	0.08 (2.0)	0.09	0.75 (19)	0.75 (19)	0.31 (7.9)	1.00 (25.4)	0.44 (11.2)	0.47 (11.9)	2.28 (57.9)
NG□□-FNS2-5	1/8 NPT 阴螺纹	1/8 NPT 阴螺纹			0.98 (25.0)	0.98 (25.0)					
NG□□-FL2-5	1/8" FITOK	1/8" FITOK			25.0 (0.98)	25.0 (0.98)					
NG□□-ML3-5	3 mm FITOK	3 mm FITOK									
NG□□-MTS6-5	6 mm MTS	6 mm MTS			0.81 (20.6)	0.81 (20.6)					
NG□□-MTB8-5	8 mm MTB	6 mm MTB									
NG□□-FNS2-7	1/8 NPT 阴螺纹	1/8 NPT 阴螺纹	0.16 (4.0)	0.35	0.81 (20.6)	0.81 (20.6)	0.39 (9.9)	1.38 (35.0)	0.44 (11.2)	0.53 (13.5)	2.50 (63.5)
NG□□-NS4-7	1/4 NPT 阳螺纹	1/4 NPT 阳螺纹			0.98 (25.0)	0.98 (25.0)					
NG□□-FL4-7	1/4" FITOK	1/4" FITOK			1.13 (28.7)	1.13 (28.7)					
NG□□-ML6-7	6 mm FITOK	6 mm FITOK									
NG□□-ML8-7	8 mm FITOK	8 mm FITOK			1.17 (29.7)	1.17 (29.7)					
NG□□-MTS8-7	8 mm MTS	8 mm MTS			0.98 (25.0)	0.98 (25.0)					
NG□□-TS4-7	1/4" TS	1/4" TS									
NG□□-UMB6-7	6 mm UMB	6 mm UMB			2.24 (57.0)	2.24 (57.0)					
NG□□-FNS4-8	1/4 NPT 阴螺纹	1/4 NPT 阴螺纹	0.25 (6.4)	0.70	1.06 (26.9)	1.06 (26.9)	0.50 (12.7)	1.88 (47.8)	0.50 (12.7)	0.78 (19.8)	2.97 (75.4)
NG□□-FNS6-8	3/8 NPT 阴螺纹	3/8 NPT 阴螺纹									
NG□□-NS6-8	3/8 NPT 阳螺纹	3/8 NPT 阳螺纹			1.12 (28.4)	1.12 (28.4)					
NG□□-NS8-8	1/2 NPT 阳螺纹	1/2 NPT 阳螺纹			1.50 (38.1)	1.50 (38.1)					
NG□□-FL6-8	3/8" FITOK	3/8" FITOK			1.29 (32.8)	1.29 (32.8)					
NG□□-FL8-8	1/2" FITOK	1/2" FITOK			1.40 (35.6)	1.40 (35.6)					
NG□□-ML10-8	10 mm FITOK	10 mm FITOK			1.30 (33.0)	1.30 (33.0)					

NG 系列尺寸表

基本订购信息	端口类型和尺寸		内通径 in.(mm)	Cv	尺寸，in. (mm)						
	进口	出口			L1	L2	C	D	E	F	H
NG□□-ML12-8	12 mm FITOK	12 mm FITOK	0.25 (6.4)	0.70	1.40 (35.6)	1.40 (35.6)	0.50 (12.7)	1.88 (47.8)	0.50 (12.7)	0.78 (19.8)	2.97 (75.4)
NG□□-ML14-8	14 mm FITOK	14 mm FITOK			1.56 (39.7)	1.56 (39.7)					
NG□□-MS20-8	M20 x 1.5 ISO 阳螺纹	M20 x 1.5 ISO 阳螺纹			1.50 (38.1)	1.50 (38.1)					
NG□□-MTS10-8	10 mm MTS	10 mm MTS			1.14 (29.0)	1.14 (29.0)					
NG□□-MTS14-8	14 mm MTS	14 mm MTS									
NG□□-UMB10-8	10 mm MTS	10 mm MTS			2.60 (66.0)	2.60 (66.0)					
NG□□-UMB14-8	14 mm UMB	14 mm UMB									
NG□□-FNS8-9	1/2 NPT 阴螺纹	1/2 NPT 阴螺纹	0.39 (10.0)	1.80	1.50 (38.1)	1.50 (38.1)	0.75 (19.1)	3.00 (76.2)	0.75 (19.1)	1.03 (26.2)	3.91 (99.3)
NG□□-FNS12-9	3/4 NPT 阴螺纹	3/4 NPT 阴螺纹			1.63 (41.3)	1.63 (41.3)					
NG□□-NS12-9	3/4 NPT 阳螺纹	3/4 NPT 阳螺纹									
NG□□-FL8-9	1/2" FITOK	1/2" FITOK			1.90 (48.3)	1.90 (48.3)					
NG□□-FL12-9	3/4" FITOK	3/4" FITOK									
NG□□-ML14-9	14 mm FITOK	14 mm FITOK									
NG□□-MTS14-9	14 mm MTS	14 mm MTS			1.56 (39.7)	1.56 (39.7)					
NG□□-MTS16-9	16 mm MTS	16 mm MTS									
NG□□-MTB16-9	16 mm MTB	16 mm MTB									

1. FITOK 为 FITOK 双卡套接头。MTS 为公制 Tube 管插焊，MTB 为公制 Tube 管对焊，TS 为英制 Tube 管插焊，UMB 为公制 Tube 管活接对焊。
2. 所列尺寸和类型是标准的，其它的尺寸和类型可供选择。
3. 所列尺寸是 FITOK 卡套接头螺母用手指拧紧时的尺寸。所有尺寸仅供参考，可能有变动。上述未列尺寸请联系 FITOK 集团或授权代理商。

尺寸

直通型

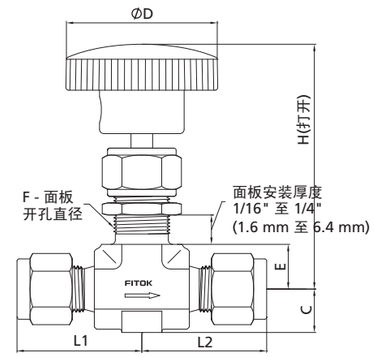

角型

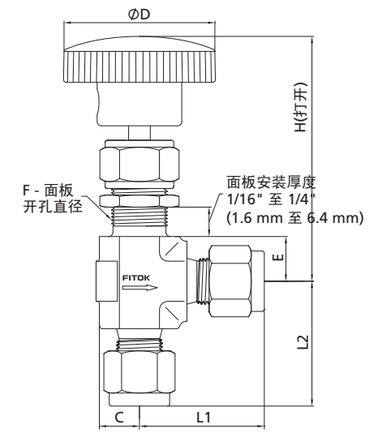

NGH 系列尺寸表

基本订购信息	端口类型和尺寸		内通径 in.(mm)	Cv	尺寸，in. (mm)						
	进口	出口			L1	L2	C	D	E	F	H
NGH□□-NS2-5	1/8 NPT 阳螺纹	1/8 NPT 阳螺纹	0.08 (2.0)	0.09	0.75 (19)	0.75 (19)	0.31 (7.9)	1.00 (25.4)	0.44 (11.2)	0.47 (11.9)	2.28 (57.9)
NGH□□-FNS2-5	1/8 NPT 阴螺纹	1/8 NPT 阴螺纹			0.81 (20.6)	0.81 (20.6)					
NGH□□-FL2-5	1/8" FITOK	1/8" FITOK			0.98 (25.0)	0.98 (25.0)					
NGH□□-ML3-5	3 mm FITOK	3 mm FITOK									
NGH□□-MTS6-5	6 mm MTS	6 mm MTS			0.81 (20.6)	0.81 (20.6)					
NGH□□-MTB8-5	8 mm MTB	6 mm MTB									
NGH□□-FNS2-7	1/8 NPT 阴螺纹	1/8 NPT 阴螺纹	0.15 (4.0)	0.35	0.81 (20.6)	0.81 (20.6)	0.39 (9.9)	1.38 (35.0)	0.44 (11.2)	0.53 (13.5)	2.50 (63.5)
NGH□□-NS4-7	1/4 NPT 阳螺纹	1/4 NPT 阳螺纹			0.98 (25.0)	0.98 (25.0)					
NGH□□-FL4-7	1/4" FITOK	1/4" FITOK			1.13 (28.7)	1.13 (28.7)					
NGH□□-ML6-7	6 mm FITOK	6 mm FITOK									
NGH□□-ML8-7	8 mm FITOK	8 mm FITOK			1.17 (29.7)	1.17 (29.7)					
NGH□□-MTS8-7	8 mm MTS	8 mm MTS			0.98 (25.0)	0.98 (25.0)					
NGH□□-TS4-7	1/4" TS	1/4" TS									
NGH□□-UMB6-7	6 mm UMB	6 mm UMB			2.24 (57.0)	2.24 (57.0)					
NGH□□-FNS4-8	1/4 NPT 阴螺纹	1/4 NPT 阴螺纹	0.25 (6.4)	0.70	1.06 (26.9)	1.06 (26.9)	0.50 (12.7)	1.88 (47.8)	0.50 (12.7)	0.78 (19.8)	2.97 (75.4)
NGH□□-FNS6-8	3/8 NPT 阴螺纹	3/8 NPT 阴螺纹									
NGH□□-NS6-8	3/8 NPT 阳螺纹	3/8 NPT 阳螺纹			1.12 (28.4)	1.12 (28.4)					
NGH□□-NS8-8	1/2 NPT 阳螺纹	1/2 NPT 阳螺纹			1.50 (38.1)	1.50 (38.1)					
NGH□□-FL6-8	3/8" FITOK	3/8" FITOK			1.29 (32.8)	1.29 (32.8)					
NGH□□-FL8-8	1/2" FITOK	1/2" FITOK			1.40 (35.6)	1.40 (35.6)					

NGH 系列尺寸表

基本订购信息	端口类型和尺寸		内通径 in.(mm)	Cv	尺寸，in. (mm)						
	进口	出口			L1	L2	C	D	E	F	H
NGH□□-ML10-8	10 mm FITOK	10 mm FITOK	0.25 (6.4)	0.70	1.30 (33.0)	1.30 (33.0)	0.50 (12.7)	1.88 (47.8)	0.50 (12.7)	0.78 (19.8)	2.97 (75.4)
NGH□□-ML12-8	12 mm FITOK	12 mm FITOK			1.40 (35.6)	1.40 (35.6)					
NGH□□-ML14-8	14 mm FITOK	14 mm FITOK			1.56 (39.7)	1.56 (39.7)					
NGH□□-MS20-8	M20 x 1.5 ISO 阳螺纹	M20 x 1.5 ISO 阳螺纹			1.50 (38.1)	1.50 (38.1)					
NGH□□-MTS10-8	10 mm MTS	10 mm MTS			1.14 (29.0)	1.14 (29.0)					
NGH□□-MTS14-8	14 mm MTS	14 mm MTS									
NGH□□-UMB10-8	10 mm MTS	10 mm MTS			2.60 (66.0)	2.60 (66.0)					
NGH□□-UMB14-8	14 mm UMB	14 mm UMB									
NGH□□-FNS8-9	1/2 NPT 阴螺纹	1/2 NPT 阴螺纹	0.39 (10.0)	1.80	1.50 (38.1)	1.50 (38.1)	0.75 (19.1)	3.00 (76.2)	0.75 (19.1)	1.03 (26.2)	3.91 (99.3)
NGH□□-FNS12-9	3/4 NPT 阴螺纹	3/4 NPT 阴螺纹			1.63 (41.3)	1.63 (41.3)					
NGH□□-NS12-9	3/4 NPT 阳螺纹	3/4 NPT 阳螺纹									
NGH□□-FL8-9	1/2" FITOK	1/2" FITOK			1.90 (48.3)	1.90 (48.3)					
NGH□□-FL12-9	3/4" FITOK	3/4" FITOK									
NGH□□-ML14-9	14 mm FITOK	14 mm FITOK									
NGH□□-MTS14-9	14 mm MTS	14 mm MTS			1.56 (39.7)	1.56 (39.7)					
NGH□□-MTS16-9	14 mm MTS	14 mm MTS									
NGH□□-MTB16-9	16 mm MTB	16 mm MTB									

1. FITOK 为 *FITOK* 双卡套接头。*MTS* 为公制 *Tube* 管插焊，*MTB* 为公制 *Tube* 管对焊，*TS* 为英制 *Tube* 管插焊，*UMB* 为公制 *Tube* 管活接对焊。
2. 所列尺寸和类型是标准的，其它的尺寸和类型可供选择。
3. 所列尺寸是 *FITOK* 卡套接头螺母用手指拧紧时的尺寸。所有尺寸仅供参考，可能有变动。上述未列尺寸请联系 *FITOK* 集团或授权代理商。

型号说明

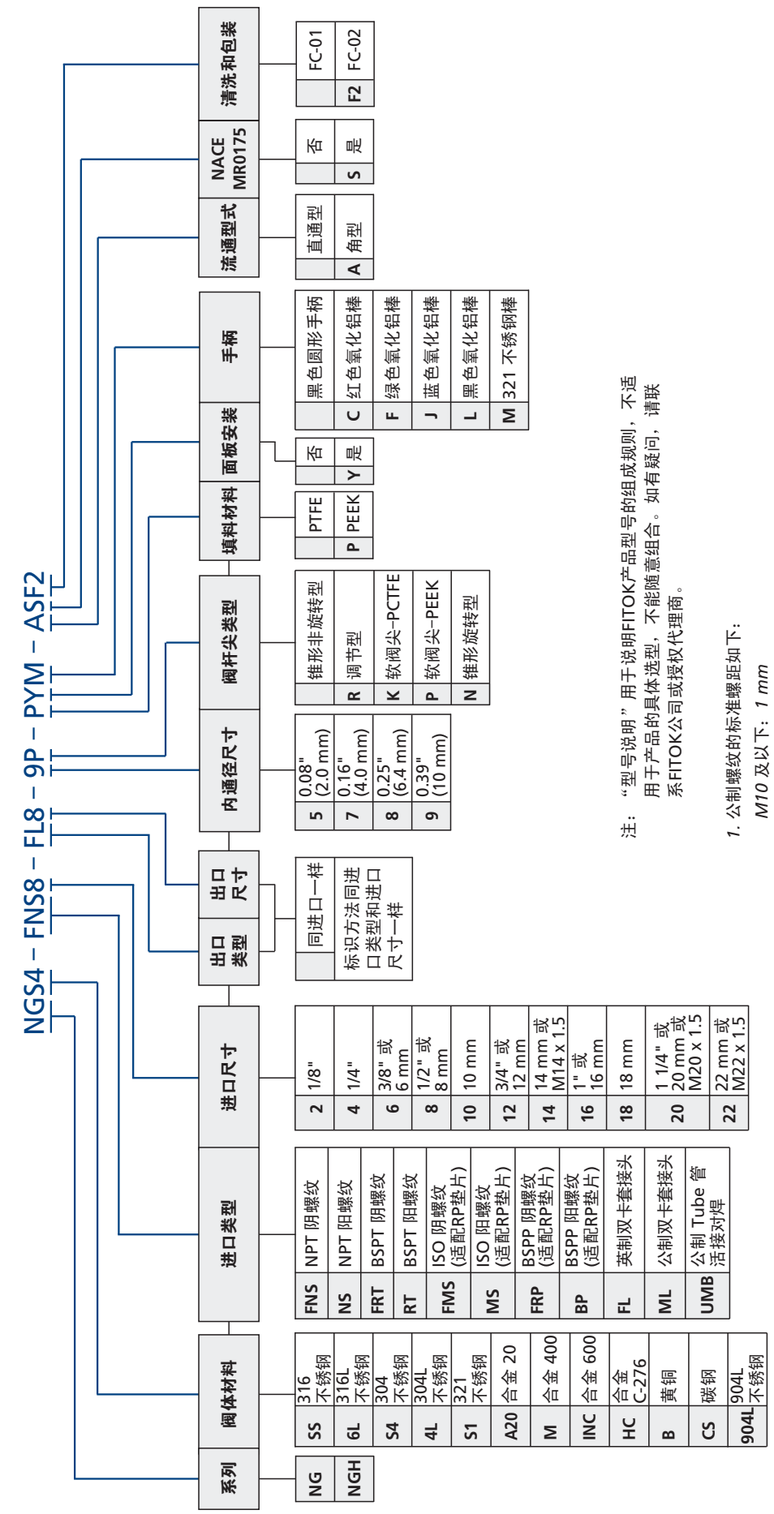

注：“型号说明”用于说明FITOK产品型号的组成规则，不适用于产品的具体选型，不能随意组合。如有疑问，请联系FITOK公司或授权代理商。

1. 公制螺纹的标准螺距如下：
M10 及以下：*1 mm*
M12 至 *M24*：*1.5 mm*
M27 及以上：*2 mm*
在型号中标准螺距应省略，其它的应明确说明。
2. NG-9、*NGH-9* 系列针阀标准配置为黑色阳极氧化铝条形手柄，另可提供不锈钢条形手柄或勖醛圆形手柄。
3. 清洗和包装：
FC-01：一般工业用的标准清洗和包装。
FC-02：浸润系统组件的特殊清洗和包装，应满足 *ASTM G93 C* 等级要求。

提升旋塞阀

NR 和 NRG 系列

特点

- ◎ 冷拉四方棒料阀体设计
- ◎ 非旋转阀杆延长阀座的使用寿命
- ◎ 棒轴形直通孔能获得最大的流量和最小的压降
- ◎ 阀杆螺纹的润滑脂与系统介质隔离
- ◎ 可更换阀座和阀头的设计
- ◎ 清洁环能防止螺纹受外界的污染
- ◎ 可面板安装
- ◎ 手柄采用两端螺钉锁紧，稳固耐用
- ◎ 多种颜色手柄可供选择
- ◎ 每只阀门在出厂前均以额定工作压力的氮气进行密封测试
- ◎ 最大工作压力
  不锈钢：414 bar (6000 psig)
  合金 400：345 bar (5000 psig)
- ◎ 工作温度：
  Acetal 阀座：-28°C 至 121°C (-20°F 至 250°F)
  PEEK 阀座：-28°C 至 204°C (-20°F 至 400°F)
  PFA 阀座：-28°C 至 204°C (-20°F 至 400°F)

温压曲线

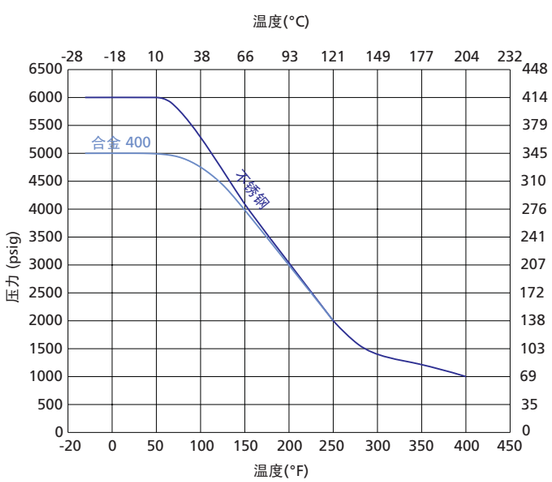

流量数据 38°C (100°F)

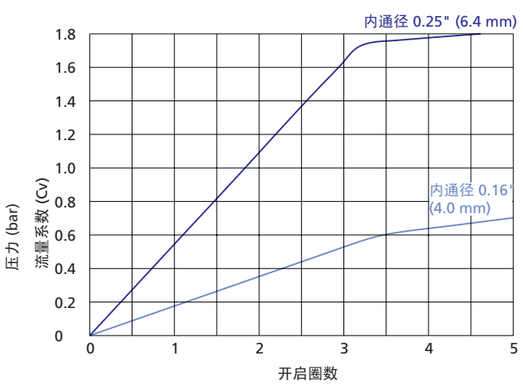

1. 曲线图基于 *PEEK* 阀座，与 *PTFE* 阀杆填料。

2. 其它材料的曲线表请联系 *FITOK* 集团或授权代理商。

标准结构材料

面板安装

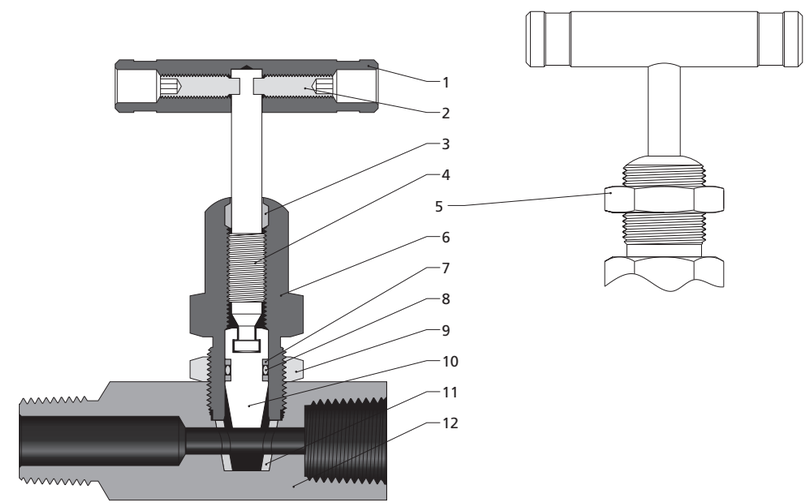

序号	元件	阀门材料			
		316 不锈钢	304 不锈钢	321 不锈钢	合金 R-405
1	手柄	阳极氧化铝、不锈钢或黑色圆形手柄			
2	紧定螺钉	不锈钢			
3	清洁环	PTFE/D1710			
4	上阀杆	316 不锈钢/A276	304 不锈钢/A276	321 不锈钢/A276	合金 R-405/B164
5	穿板螺母	316 不锈钢/B783			
6	阀帽	316 不锈钢/A479	304 不锈钢/A479	321 不锈钢/A479	合金 R-405/B164
7	支撑环	PTFE/D1710			
8	O形圈	氟橡胶 FKM	丁腈橡胶	乙烯丙烯	
9	锁紧螺母	316 不锈钢/B783			
10	阀杆尖	316 不锈钢/A276	304 不锈钢/A276	321 不锈钢/A276	合金 R-405/B164
11	阀座	Acetal 或 PEEK 或 PFA			
12	阀体	316 不锈钢/A479	304 不锈钢/A479	321 不锈钢/A479	合金 R-405/B164
	润滑剂	二硫化钼			

酸性气体阀门

提升旋塞阀可用于酸性气体中，与介质接处的零件材料是根据抗硫化物应力断裂 NACE MR0175 来选择。

材料

阀体和阀帽：退火 316 不锈钢
O形圈：乙烯丙烯
阀杆尖：合金 R-405/ASTM B164
其它零件为标准结构材料。

尺寸

标准类型
NR 系列

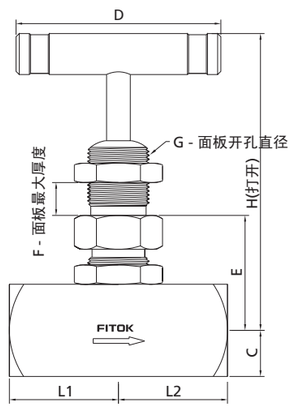

压力表接口类型
NRG 系列

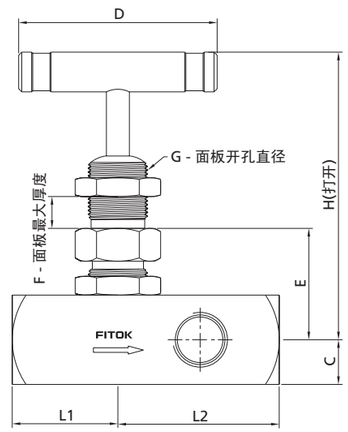

基本订购信息	端口类型和尺寸		内通径 in.(mm)	Cv	尺寸，in. (mm)							
	进口	出口			L1	L2	C	D	E	F	G	H
NR□□-FNS4-7	1/4 NPT 阴螺纹	1/4 NPT 阴螺纹	0.16 (4.0)	0.63	1.12 (28.4)	1.12 (28.4)	0.44 (11.1)	2.17 (55)	1.08 (27.5)	0.25 (6.4)	0.65 (16.1)	3.77 (95.8)
NR□□-NS4-FNS4-7	1/4 NPT 阳螺纹	1/4 NPT 阴螺纹			1.78 (45.2)							
NR□□-NS8-FNS4-7	1/2 NPT 阳螺纹	1/4 NPT 阴螺纹			1.89 (48.0)							
NRG□□-FNS4-7	1/4 NPT 阴螺纹	1/4 NPT 阴螺纹			1.12 (28.4)	1.75 (44.4)	0.50 (12.7)					
NRG□□-NS8-FNS4-7	1/2 NPT 阳螺纹	1/4 NPT 阴螺纹										
NR□□-FNS8-8	1/2 NPT 阴螺纹	1/2 NPT 阴螺纹	0.25 (6.4)	1.80	1.33 (33.8)	1.33 (33.8)	0.56 (14.3)	2.50 (63.5)	1.40 (35.5)	0.38 (9.7)	0.77 (19.6)	3.83 (97.3)
NR□□-NS8-FNS8-8	1/2 NPT 阳螺纹	1/2 NPT 阴螺纹			2.16 (54.9)							
NR□□-NS12-FNS8-8	3/4 NPT 阳螺纹	1/2 NPT 阴螺纹										
NRG□□-FNS8-8	1/2 NPT 阴螺纹	1/2 NPT 阴螺纹			3.33 (84.6)	2.25 (57.2)						
NRG□□-NS12-FNS8-8	3/4 NPT 阳螺纹	1/2 NPT 阴螺纹										

1. 所列尺寸和类型是标准的，其它的尺寸和类型可供选择。

2. 所列尺寸是 *FITOK* 卡套接头螺母用手指拧紧时的尺寸。所有尺寸仅供参考，可能有变动。上述未列尺寸请联系 *FITOK* 集团或授权代理商。

型号说明

NRSS – NS8 – FNS8 – P8 – BYM – SF2

系列	阀体材料	进口类型	进口尺寸	出口类型 / 出口尺寸	阀座材料	内通径尺寸	O形圈材料	面板安装	手柄	NACE MR0175	清洗和包装
NR	SS 316 不锈钢	FNS NPT 阴螺纹	2 1/8"	同进口一样	A PFA	7 0.16" (4.0 mm)	氟橡胶	否	黑色氧化铝棒	否	FC-01
NRG	6L 316L 不锈钢	NS NPT 阳螺纹	4 1/4"	标识方法同进口类型和进口尺寸一样	P PEEK	8 0.25" (6.4 mm)	B 丁腈橡胶	Y 是	C 红色氧化铝棒	S 是	F2 FC-02
	S4 304 不锈钢	FRT BSPT 阴螺纹	6 3/8" 或 6 mm		乙缩醛		E 乙烯丙烯		F 绿色氧化铝棒		
	4L 304L 不锈钢	RT BSPT 阳螺纹	8 1/2" 或 8 mm						J 蓝色氧化铝棒		
	S1 321 不锈钢	FMS ISO 阴螺纹 (适配RP垫片)	10 10 mm						M 321 不锈钢棒		
	D5 2205 双相钢	MS ISO 阳螺纹 (适配RP垫片)	12 3/4" 或 12 mm						O 黑色圆形手柄		
	TI 钛	FRP BSPP 阴螺纹 (适配RP垫片)	14 14 mm 或 M14 x 1.5								
	A20 合金 20	BP BSPP 阳螺纹 (适配RP垫片)	16 1" 或 16 mm								
	M 合金 400		18 18 mm								
	INC 合金 600		20 1 1/4" 或 20 mm 或 M20 x 1.5								
	HC 合金 C-276		22 22 mm 或 M22 x 1.5								
	B 黄铜		24 M24 x 1.5								
	CS 碳钢										
	904L 904L 不锈钢										

注：“型号说明”用于说明FITOK产品型号的组成规则，不适用于产品的具体选型，不能随意组合。如有疑问，请联系FITOK公司或授权代理商。

1. 公制螺纹的标准螺距如下：
M10 及以下：*1 mm*
M12 至 *M24*：*1.5 mm*
M27 及以上：*2 mm*
在型号中标准螺距应省略，其它的应明确说明。

2. 清洗和包装：
FC-01：一般工业用的标准清洗和包装。
FC-02：浸润系统组件的特殊清洗和包装，应满足 *ASTM G93 C* 等级要求。

拨动开关阀

NT 系列

特点

- ◎ 一体式锻造阀体设计
- ◎ 直通型和角型可选
- ◎ 结构紧凑
- ◎ 启闭快速
- ◎ 非旋转式阀杆
- ◎ 每只阀门在出厂前均以额定工作压力的氮气进行密封测试
- ◎ 最大工作压力：20.7 bar (300 psig)

技术数据

内通径	工作压力 38°C (100°F)
2.0 mm	300 psig
4.0 mm	
6.4 mm	200 psig

O形圈材料	工作温度
氟橡胶(标准)	-28°C 至 93°C (-20°F 至 200°F)
丁腈橡胶	-28°C 至 121°C (-20°F 至 250°F)
乙烯丙烯	-28°C 至 121°C (-20°F 至 250°F)

标准结构材料

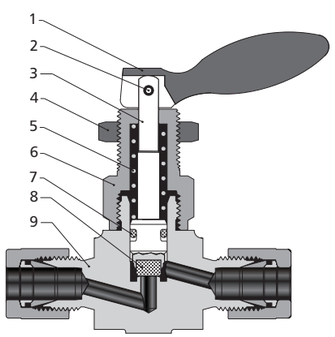

序号	元件	阀门材料			
		316 不锈钢	304 不锈钢	321 不锈钢	黄铜
1	手柄	不锈钢			
2	销	不锈钢			
3	阀杆	316 不锈钢/A276	304 不锈钢/A276		
4	穿板螺母	17-4PH			黄铜 C36000/B16
5	弹簧	S17700/A313 镀 PTFE			
6	阀帽	316 不锈钢/A276	304 不锈钢/A276	321 不锈钢/A276	黄铜 C36000/B16
7	O形圈	氟橡胶	丁腈橡胶		乙烯丙烯
8	阀尖	PTFE/D1710			
9	阀体	316 不锈钢/A182	304 不锈钢/A182	321 不锈钢/A182	黄铜 C37700/B283
	润滑剂	二硫化钼			

尺寸

直通型

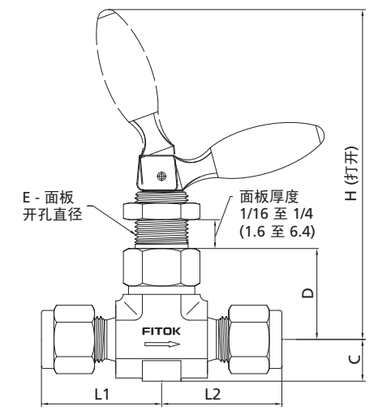

角型

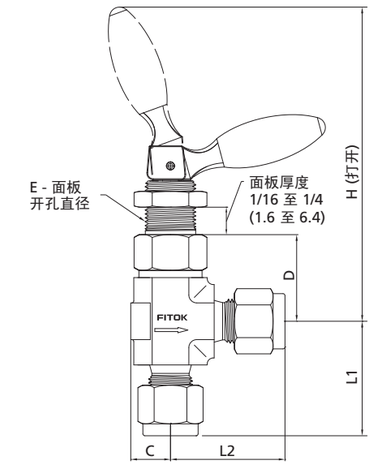

基本订购信息	端口类型和尺寸		内通径 in.(mm)	Cv	尺寸，in. (mm)					
	进口	出口			L1	L2	C	D	E	H
NT□□-NS2-5	1/8 NPT 阳螺纹	1/8 NPT 阳螺纹	0.08 (2.0)	0.11	0.75 (19.0)	0.75 (19.0)	0.31 (7.9)	0.92 (23.4)	0.53 (13.5)	2.87 (72.9)
NT□□-NS2-FL2-5	1/8 NPT 阳螺纹	1/8" FITOK			0.75 (19.0)	0.98 (25.0)				
NT□□-FL2-5	1/8" FITOK	1/8" FITOK			0.98 (25.0)	0.98 (25.0)				
NT□□-ML3-5	3 mm FITOK	3 mm FITOK								
NT□□-FNS2-7	1/8 NPT 阴螺纹	1/8 NPT 阴螺纹	0.16 (4.0)	0.20	0.81 (20.6)	0.81 (20.6)	0.39 (9.9)	0.92 (23.4)	0.53 (13.5)	2.87 (72.9)
NT□□-NS2-7	1/8 NPT阳螺纹	1/8 NPT 阳螺纹			0.86 (21.8)	0.86 (21.8)				
NT□□-NS4-7	1/4 NPT 阳螺纹	1/4 NPT 阳螺纹			25.00 (0.98)	25.00 (0.98)				
NT□□-NS4-FL4-7	1/4 NPT 阳螺纹	1/4" FITOK			25.00 (0.98)	1.13 (28.7)				
NT□□-FL4-7	1/4" FITOK	1/4" FITOK			1.13 (28.7)					
NT□□-ML6-7	6 mm FITOK	6 mm FITOK								
NT□□-ML8-7	8 mm FITOK	8 mm FITOK								
NT□□-FNS4-8	1/4 NPT 阴螺纹	1/4 NPT 阴螺纹	0.25 (6.4)	0.70	1.06 (26.9)	1.06 (26.9)	0.50 (12.7)	1.06 (26.9)	0.66 (16.8)	3.56 (90.4)
NT□□-FNS6-8	3/8 NPT 阴螺纹	3/8 NPT 阴螺纹								
NT□□-NS6-8	3/8 NPT 阳螺纹	3/8 NPT 阳螺纹			1.12 (28.4)	1.12 (28.4)				
NT□□-FL6-8	3/8" FITOK	3/8" FITOK			1.29 (32.8)	1.29 (32.8)				
NT□□-FL8-8	1/2" FITOK	1/2" FITOK			1.40 (35.6)	1.40 (35.6)				
NT□□-ML10-8	10 mm FITOK	10 mm FITOK			1.36 (34.5)	1.36 (34.5)				
NT□□-ML12-8	12 mm FITOK	12 mm FITOK			1.46 (37.1)	1.46 (37.1)				
NT□□-MS20-8	M20 x 1.5 ISO 阳螺纹	M20 x 1.5 ISO 阳螺纹			1.50 (38.1)	1.50 (38.1)				
NT□□-MS22-8	M22 x 1.5 ISO 阳螺纹	M22 x 1.5 ISO 阳螺纹								

1. FITOK 为 *FITOK* 双卡套接头。

2. 所列尺寸和类型是标准的，其它的尺寸和类型可供选择。

3. 所列尺寸是 *FITOK* 卡套接头螺母用手指拧紧时的尺寸。所有尺寸仅供参考，可能有变动。上述未列尺寸请联系 *FITOK* 集团或授权代理商。

型号说明

NTSS – FNS4 – FL6 – 8E – AF2

系列	阀体材料	进口类型	进口尺寸	出口类型	出口尺寸	内通径尺寸	O形圈材料	流通型式	清洗和包装
NT	SS 316 不锈钢	FNS NPT 阴螺纹	2 1/8"	同进口一样	同进口一样	5 0.08" (2.0 mm)	氟橡胶	直通型	FC-01
	S4 304 不锈钢	NS NPT 阳螺纹	4 1/4"	标识方法同进口类型和进口尺寸一样	标识方法同进口类型和进口尺寸一样	7 0.16" (4.0 mm)	B 丁腈橡胶	A 角型	F2 FC-02
	S1 321 不锈钢	FRT BSPT 阴螺纹	6 3/8" 或 6 mm			8 0.25" (6.4 mm)	E 乙烯丙烯		
	B 黄铜	RT BSPT 阳螺纹	8 1/2" 或 8 mm						
	904L 904L 不锈钢	FMS ISO 阴螺纹 (适配RP垫片)	10 10 mm						
		MS ISO 阳螺纹 (适配RP垫片)	12 3/4" 或 12 mm						
		FRP BSPP 阴螺纹 (适配RP垫片)	14 14 mm 或 M14 x 1.5						
		BP BSPP 阳螺纹 (适配RP垫片)	16 1" 或 16 mm						
		FL 英制双卡套接头							
		ML 公制双卡套接头							

注：“型号说明”用于说明FITOK产品型号的组成规则，不适用于产品的具体选型，不能随意组合。如有疑问，请联系FITOK公司或授权代理商。

1. 公制螺纹的标准螺距如下：
M10 及以下：*1 mm*
M12 至 *M24*：*1.5 mm*
M27 及以上：*2 mm*
在型号中标准螺距应省略，其它的应明确说明。
2. 清洗和包装：
FC-01：一般工业用的标准清洗和包装。
FC-02：浸润系统组件的特殊清洗和包装，应满足 *ASTM G93 C* 等级要求。
3. “型号说明”用于说明 *FITOK* 产品型号的组成规则，不适用于产品的具体选型，不能随意组合。如有疑问，请联系 *FITOK* 公司或授权代理商。

联合阀帽针型阀

NU 和 NUH 系列

特点

- 一体式锻造阀体设计
- 两截阀杆设计，上阀杆螺纹经特殊硬化处理，下阀杆表面经滚压硬化处理
- 联合阀帽结构可防止阀门意外的拆卸
- 上阀杆螺纹的润滑脂与系统介质隔离
- 非旋转的下阀杆上下运动代替旋转升降，减少每个行程对填料的磨擦，减少阀座和阀头之间的咬合
- 阀门在全开位置具有背密封功能
- 可面板安装
- 手柄采用两端螺钉锁紧，稳固耐用
- 多种颜色手柄可供选择
- 每只阀门在出厂前均以额定工作压力的氮气进行密封测试
- 最大工作压力：
  NU 系列—不锈钢：414 bar (6000 psig)
  合金 C-276：414 bar (6000 psig)
  合金 400：345 bar (5000 psig)
  钛：241 bar (3500 psig)
  NUH 系列：689 bar (10000 psig)
- 工作温度：
  PTFE 填料：-54 °C 至 232°C (-65°F 至 450°F)
  PEEK 填料：-54 °C 至 260°C (-65°F 至 500°F)
  石墨填料：-54 °C 至 649°C (-65°F 至 1200°F)

温压曲线

NU 系列

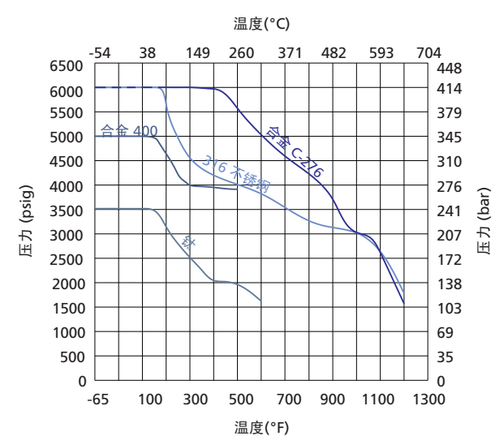

NUH 系列

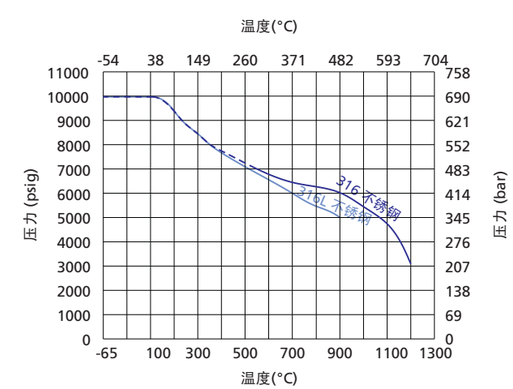

1. 曲线图基于石墨阀杆填料。
2. 软阀尖仅适用于*NU*系列针阀，使用 *PCTFE* 阀尖(软阀尖)最高温度为 *93 °C (200°F)*。
3. 其它材料的曲线表请联系 *FITOK* 集团或授权代理商。

流量数据 37°C (100°F)

调节阀杆

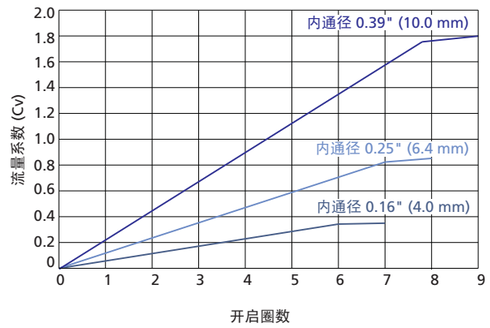

标准结构材料

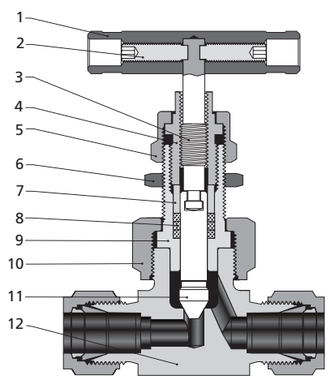

阀尖类型

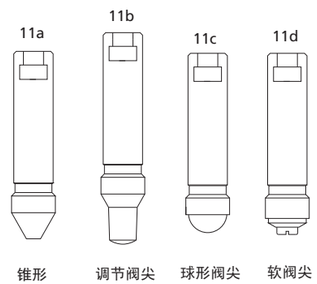

序号	元件	阀门材料			
		316 不锈钢	合金 400	钛	合金 C-276
1	手柄	阳极氧化铝、不锈钢或黑色圆形手柄			
2	紧定螺钉	不锈钢			
3	上阀杆	316 不锈钢/A276			
4	填料压盖	304 不锈钢/A276			
5	锁紧螺母	316 不锈钢/A276			
6	穿板螺母	316 不锈钢/B783			
7	压环	316 不锈钢/A276	合金 R-405/B164	钛 Gr 4/B348	合金 C-276/B574
8	填料	PTFE 或 PEEK 或石墨			
9	阀帽	316 不锈钢/A479	合金 R-405/B164	钛 Gr 4/B348	合金 C-276/B574
10	联合螺母	316 不锈钢/A276			
11a 11b 11c 11d	下阀杆	镀铬 316 不锈钢/A276	合金 R-405/B164	钛 Gr 4/B348	合金 C-276/B574
		可选项			
12	阀体	316 不锈钢/A182	合金 400/B164, B127,B564	钛 Gr 4/B348 或钛 Gr 4/B381	合金 C-276/B564
	阀座	与阀体一样或堆焊司太立可选			
润滑剂		二硫化钼			

NU 系列尺寸

直通型

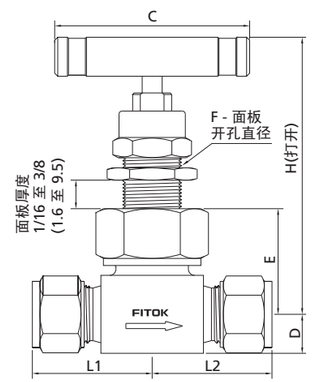

角型

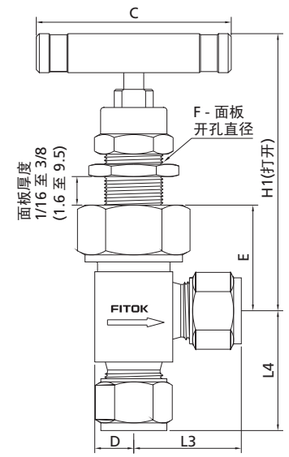

NU 系列尺寸表

基本订购信息	端口类型和尺寸		内通径 in.(mm)	Cv	尺寸，in. (mm)								
	进口	出口			L1	L2	L3	L4	C	D	E	F	H
NU□□-FNS2-7	1/8 NPT 阴螺纹	1/8 NPT 阴螺纹	0.16 (4.0)	0.35	1.00 (25.4)	1.00 (25.4)	0.89 (22.6)	1.00 (25.4)	1.75 (44.5)	0.39 (9.9)	1.09 (27.7)	0.59 (15.1)	3.04 (77.2)
NU□□-FNS4-7	1/4 NPT 阴螺纹	1/4 NPT 阴螺纹			1.03 (26.2)	1.03 (26.2)							
NU□□-NS4-FNS4-7	1/4 NPT 阳螺纹	1/4 NPT 阴螺纹			1.00 (25.4)	1.03 (26.2)							
NU□□-NS4-7	1/4 NPT 阳螺纹	1/4 NPT 阳螺纹			1.00 (25.4)	1.00 (25.4)	1.00 (25.4)						
NU□□-NS6-7	3/8 NPT 阳螺纹	3/8 NPT 阳螺纹											
NU□□-FRP4-7	1/4 BSPP 阴螺纹	1/4 BSPP 阴螺纹			1.03 (26.2)	1.03 (26.2)	0.89 (22.6)						
NU□□-NS4-FL4-7	1/4 NPT 阳螺纹	1/4" FITOK			1.00 (25.4)	1.22 (30.9)	1.16 (29.5)						
NU□□-FNS4-FL4-7	1/4 NPT 阴螺纹	1/4" FITOK			1.03 (26.2)	1.22 (30.9)							
NU□□-FL4-7	1/4" FITOK	1/4" FITOK			1.22 (30.9)	1.22 (30.9)		1.48 (37.6)					
NU□□-ML6-7	6 mm FITOK	6 mm FITOK											
NU□□-ML8-7	8 mm FITOK	8 mm FITOK											
NU□□-TS4-7-G	1/4" TS	1/4" TS			0.91 (23.1)	0.91 (23.1)	0.88 (22.4)	1.19 (30.2)					
NU□□-FO4-7	1/4" FO 阳螺纹	1/4" FO 阳螺纹			1.03 (26.2)	1.03 (26.2)							
NU□□-FR4-7	1/4" FR 阳螺纹	1/4" FR 阳螺纹											
NU□□-FNS4-8	1/4 NPT 阴螺纹	1/4 NPT 阴螺纹	0.25 (6.4)	0.86	1.13 (28.6)	1.13 (28.6)	1.00 (25.4)	1.13 (28.6)	2.50 (63.5)	0.50 (12.7)	1.34 (34.0)	0.78 (19.8)	3.70 (94)
NU□□-FNS6-8	3/8 NPT 阴螺纹	3/8 NPT 阴螺纹											
NU□□-NS6-8	3/8 NPT 阳螺纹	3/8 NPT 阳螺纹					1.06 (26.9)						
NU□□-NS8-8	1/2 NPT 阳螺纹	1/2 NPT 阳螺纹			1.50 (38.1)	1.50 (38.1)	1.25 (31.8)	1.50 (38.1)					
NU□□-FL6-8	3/8" FITOK	3/8" FITOK			1.41 (35.9)	1.41 (35.9)	1.29 (32.8)	1.66 (42.2)					
NU□□-FL8-8	1/2" FITOK	1/2" FITOK			1.52 (38.6)	1.52 (38.6)	1.40 (35.6)	1.65 (41.9)					
NU□□-ML10-8	10 mm FITOK	10 mm FITOK			1.42 (36.1)	1.42 (36.1)	1.30 (33.0)	1.55 (39.4)					

基本订购信息	端口类型和尺寸		内通径	Cv	尺寸，in. (mm)								
	进口	出口	in.(mm)		L1	L2	L3	L4	C	D	E	F	H
NU□□-ML12-8	12 mm FITOK	12 mm FITOK	0.25 (6.4)	0.86	1.52 (38.6)	1.52 (38.6)	1.40 (35.6)	1.65 (41.9)	2.50 (63.5)	0.50 (12.7)	1.34 (34.0)	0.78 (19.8)	3.70 (94)
NU□□-ML14-8	14 mm FITOK	14 mm FITOK											
NU□□-ML16-8	16 mm FITOK	16 mm FITOK											
NU□□-TS6-8-G	3/8" TS	3/8" TS			1.13 (28.6)	1.13 (28.6)	1.00 (25.4)	1.13 (28.6)					
NU□□-TS8-8-G	1/2" TS	1/2" TS											
NU□□-PS4-8-G	1/4 PS	1/4 PS											
NU□□-MTS12-8-G	12 mm MTS	12 mm MTS											
NU□□-MTS14-8-G	14 mm MTS	14 mm MTS											
NU□□-MTS16-8-G	16 mm MTS	16 mm MTS											
NU□□-MTB14-8-G	14 mm MTB	14 mm MTB			1.50 (38.1)	1.50 (38.1)	1.25 (31.8)	1.50 (38.1)					
NU□□-MTB16-8-G	16 mm MTB	16 mm MTB											
NU□□-UMB14-8-G	14 mm UMB	14 mm UMB			2.92 (74.1)	2.92 (74.1)	2.55 (64.7)	2.92 (74.1)					
NU□□-FO8-8	1/2" FO 阳螺纹	1/2" FO 阳螺纹			1.13 (28.6)	1.13 (28.6)	——	——					
NU□□-FR8-8	1/2" FR 阳螺纹	1/2" FR 阳螺纹			1.56 (39.6)	1.56 (39.6)							
NU□□-MS20-8	M20 x 1.5 ISO 阳螺纹	M20 x 1.5 ISO 阳螺纹			1.50 (38.1)	1.50 (38.1)	1.13 (28.6)	1.50 (38.1)					
NU□□-MS22-8	M22 x 1.5 ISO 阳螺纹	M22 x 1.5 ISO 阳螺纹											
NU□□-FNS8-9	1/2 NPT 阴螺纹	1/2 NPT 阴螺纹	0.39 (10.0)	1.8	1.56 (39.6)	1.56 (39.6)	1.31 (33.3)	1.56 (39.6)	3.50 (88.9)	0.78 (19.8)	1.91 (48.5)	1.03 (26.2)	4.85 (123)
NU□□-FNS12-9	3/4 NPT 阴螺纹	3/4 NPT 阴螺纹			1.63 (41.3)	1.63 (41.3)	——	——					
NU□□-FNS16-9	1 NPT 阴螺纹	1 NPT 阴螺纹			1.81 (46.0)	1.81 (46.0)							
NU□□-NS12-9	3/4 NPT 阳螺纹	3/4 NPT 阳螺纹			1.63 (41.3)	1.63 (41.3)							
NU□□-FL8-9	1/2" FITOK	1/2" FITOK			1.97 (50.0)	1.97 (50.0)	1.68 (42.7)	2.08 (52.8)					
NU□□-FL12-9	3/4" FITOK	3/4" FITOK											
NU□□-ML14-9	14 mm FITOK	14 mm FITOK											
NU□□-ML16-9	16 mm FITOK	16 mm FITOK											
NU□□-ML18-9	18 mm FITOK	18 mm FITOK											
NU□□-ML20-9	20 mm FITOK	20 mm FITOK											
NU□□-MTS14-9-G	14 mm MTS	14 mm MTS			1.56 (39.7)	1.56 (39.7)	1.31 (33.3)	1.69 (42.9)					
NU□□-MTS16-9-G	16 mm MTS	16 mm MTS											
NU□□-TS8-9-G	1/2" TS	1/2" TS											
NU□□-TS12-9-G	3/4" TS	3/4" TS											
NU□□-MTB14-9-G	14 mm MTB	14 mm MTB											
NU□□-MTB16-9-G	16 mm MTB	16 mm MTB											
NU□□-UMB14-9-G	14 mm UMB	14 mm UMB			2.98 (75.7)	2.98 (75.7)	——	——					
NU□□-FO12-9	3/4" FO 阳螺纹	3/4" FO 阳螺纹			1.56 (39.7)	1.56 (39.7)							
NU□□-FR8-9	1/2" FR 阳螺纹	1/2" FR 阳螺纹											
NU□□-MS27-9	M27 x 2 ISO 阳螺纹	M27 x 2 ISO 阳螺纹											

1. FITOK 为 *FITOK* 双卡套接头，*FO* 为 *O* 形圈端面密封接头，*FR* 为金属垫片端面密封接头，*TS* 为英制 *Tube* 管插焊，*MTS* 为公制 *Tube* 管插焊，*MTB* 为公制 *Tube* 管对焊，*UMB* 为公制 *Tube* 管活接对焊，*PS* 为 *Pipe* 管插焊，*PB* 为 *Pipe* 管对焊。

2. 所选针阀为插焊或对焊接口时，请优先选用石墨填料，以免焊接时产生的高温烧坏非石墨填料。

3. 所列尺寸和类型是标准的，其它的尺寸和类型可供选择。

4. 所列尺寸是 *FITOK* 卡套接头螺母用手指拧紧时的尺寸。所有尺寸仅供参考，可能有变动。上述未列尺寸请联系 *FITOK* 集团或授权代理商。

NUH 系列尺寸

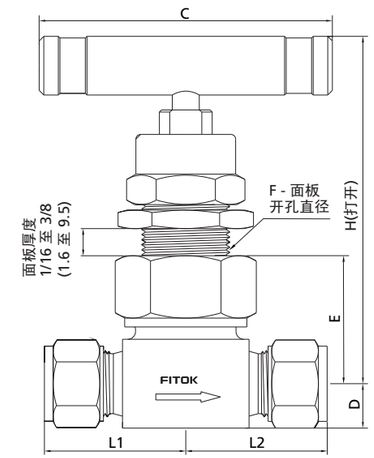

基本订购信息	端口类型和尺寸		内通径	Cv	尺寸，in. (mm)						
	进口	出口	in.(mm)		L1	L2	C	D	E	F	H
NUH□□-FNS2-7	1/8 NPT 阴螺纹	1/8 NPT 阴螺纹	0.16 (4.0)	0.35	1.13 (28.58)	1.13 (28.58)	2.50 (63.5)	0.50 (12.7)	1.34 (34.1)	0.78 (19.8)	3.31 (84.1)
NUH□□-FNS4-7	1/4 NPT 阴螺纹	1/4 NPT 阴螺纹									
NUH□□-NS4-FNS4-7	1/4 NPT 阳螺纹	1/4 NPT 阴螺纹									
NUH□□-NS4-7	1/4 NPT 阳螺纹	1/4 NPT 阳螺纹									
NUH□□-NS4-FL4-7	1/4 NPT 阳螺纹	1/4" FITOK			1.13 (28.58)	1.41 (35.7)					
NUH□□-FNS4-FL4-7	1/4 NPT 阴螺纹	1/4" FITOK									
NUH□□-FL4-7	1/4" FITOK	1/4" FITOK			1.13 (28.58)	1.13 (28.58)					
NUH□□-TS4-7-G	1/4" TS	1/4" TS									
NUH□□-FNS4-8	1/4 NPT 阴螺纹	1/4 NPT 阴螺纹	0.25 (6.4)	0.86	1.56 (39.6)	1.56 (39.6)	3.50 (88.9)	0.63 (16.0)	1.81 (46.0)	1.03 (26.2)	4.13 (105)
NUH□□-NS8-8	1/2 NPT 阳螺纹	1/2 NPT 阳螺纹									
NUH□□-FNS8-8	1/2 NPT 阴螺纹	1/2 NPT 阴螺纹			1.63 (41.4)	1.63 (41.4)		0.78 (19.8)	1.94 (49.3)		4.13 (105)
NUH□□-NS8-FNS8-8	1/2 NPT 阳螺纹	1/2 NPT 阴螺纹									
NUH□□-FL8-8	1/2" FITOK	1/2" FITOK			1.97 (50.0)	1.97 (50.0)		0.63 (16.0)	1.81 (46.0)		4.25 (108)
NUH□□-ML12-8	12 mm FITOK	12 mm FITOK									
NUH□□-TS8-8-G	1/2" TS	1/2" TS			1.56 (39.7)	1.56 (39.7)					
NUH□□-MTS12-8-G	12 mm MTS	12 mm MTS									

1. FITOK 为 *FITOK* 双卡套接头，*TS* 为英制 *Tube* 管插焊。

2. 所选针阀为插焊或对焊接口时，请优先选用石墨填料，以免焊接时产生的高温烧坏非石墨填料。

3. 所列尺寸和类型是标准的，其它的尺寸和类型可供选择。

4. 所列尺寸是 *FITOK* 卡套接头螺母用手指拧紧时的尺寸。所有尺寸仅供参考，可能有变动。上述未列尺寸请联系 *FITOK* 集团或授权代理商。

型号说明

NUSS – FNS6 – FL6 – 18WB – GM – ASF2

系列	阀体材料	进口类型	进口尺寸	出口类型	出口尺寸	阀座材料	内通径尺寸	阀杆尖材料	阀杆尖类型	填料材料	手柄	流通型式	特殊应用	清洁包装
NU	SS 316不锈钢	FNS NPT 阴螺纹	2 1/8"	同进口一样	同进口一样	同阀体一样	7 0.16" (4.0 mm)	W 同阀体一样	锥形	PTFE	黑色氧化铝棒	直通型	无	FC-01
NUH	6L 316L不锈钢	NS NPT 阳螺纹	4 1/4"	标识方法同进口尺寸一样		1 司太立合金	8 0.25" (6.4 mm)	W 司太立合金	R 调节型	P PEEK	C 红色氧化铝棒	A 角型	S NACE MR0175	F2 FC-02
	S4 304不锈钢	FRT BSPT 阴螺纹	6 3/8" 或 6 mm				9 0.39" (10 mm)	D5 2205双相钢	B 球型	G 石墨	F 绿色氧化铝棒		应用于核装置的级别	
	4L 304L不锈钢	RT BSPT 阳螺纹	8 1/2" 或 8 mm					TI 钛	T 软阀尖-PTFE		J 蓝色氧化铝棒		N2 2 级	
	S1 321不锈钢	FMS ISO 阴螺纹(适配RP垫片)	10 10 mm					A20 合金 20	K 软阀尖-PCTFE		M 321 不锈钢棒		N3 3 级	
	91 F91	MS ISO 阳螺纹(适配RP垫片)	12 3/4" 或 12 mm					M 合金 400	P 软阀尖-PEEK		O 黑色圆形手柄			
	92 F92	FRP BSPP阴螺纹(适配RP垫片)	14 14 mm 或 M14 x 1.5					INC 合金 600						
	D5 2205双相钢	BP BSPP阳螺纹(适配RP垫片)	16 1" 或 16 mm					HC 合金 C-276						
	TI 钛	TS 英制 Tube 管插焊	18 18 mm											
	A20 合金 20	MTS 公制 Tube 管插焊	20 1 1/4" 或 20 mm 或 M20 x 1.5											
	M 合金 400	TB 英制 Tube 管对焊	22 22 mm 或 M22 x 1.5											
	INC 合金 600	MTB 公制 Tube 管对焊	24 M24 x 1.5											
	HC 合金 C-276	PS Pipe 管插焊	25 25 mm											
	B 黄铜	PB Pipe 管对焊	27 M27 x 2											
	CS 碳钢	FL 英制双卡套接头	28 28 mm											
	904L 904L不锈钢	ML 公制双卡套接头												
		UFB 英制 Tube 管活接对焊												
		UMB 公制 Tube 管活接对焊												
		FO FO 接头												
		FR FR 接头												

注：“型号说明”用于说明FITOK产品型号的组成规则，不适用于产品的具体选型，不能随意组合。如有疑问，请联系FITOK公司或授权代理商。

1. 公制螺纹的标准螺距如下：
   - *M10 及以下：1 mm*
   - *M12 至 M24：1.5 mm*
   - *M27 及以上：2 mm*
   - 在型号中标准螺距应省略，其它的应明确说明。
2. *FO* 为 O形圈端面密封接头。
3. *FR* 为金属垫片端面密封接头。
4. 清洗和包装：
   - *FC-01*：一般工业用的标准清洗和包装。
   - *FC-02*：浸润系统组件的特殊清洗和包装，应满足 *ASTM G93 C* 等级要求。

OS&Y结构针型阀

NY 和 NYH 系列

特点

- ◎ 冷拉四方棒阀体设计
- ◎ 标准内通径尺寸 4 mm (0.16")；标准Cv：0.35
- ◎ 阀杆螺纹经硬化防止咬合
- ◎ 阀杆螺纹的润滑脂与系统介质隔离
- ◎ 非旋转的下阀杆上下运动代替旋转升降，减少每个行程对填料的磨擦，减少阀座和阀头之间的咬合
- ◎ 外部调整的压盖不受阀杆螺纹的约束
- ◎ 手柄采用两端螺钉锁紧，稳固耐用
- ◎ 底部安装可选
- ◎ 每只阀门在出厂前均以 6000 psig 的氮气进行密封测试
- ◎ 最大工作压力

  NY系列—不锈钢：414 bar (6000 psig)

  合金 C-276：414 bar (6000 psig)

  合金 400：345 bar (5000 psig)

  NYH系列—不锈钢：689 bar (10000 psig)
- ◎ 工作温度

  PTFE 填料：-54°C 至 232°C (-65°F 至 450°F)

  PEEK：-54°C 至 260°C (-65°F 至 500°F)

  石墨填料：-54°C 至 649°C (-65°F 至 1200°F)

温压曲线

NY 系列

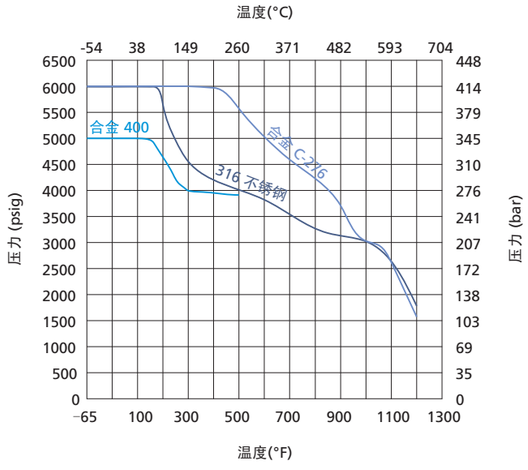

NYH 系列

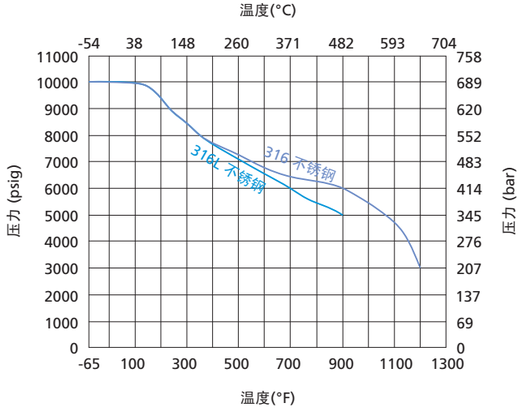

1. 曲线图基于石墨阀杆填料。

2. 软阀尖仅适用于 *NY* 系列针阀，使用 *PCTFE* 阀尖(软阀尖)最高温度为 *93°C (200°F)*。

3. 其它材料的曲线表请联系 *FITOK* 公司或授权代理商

标准结构材料

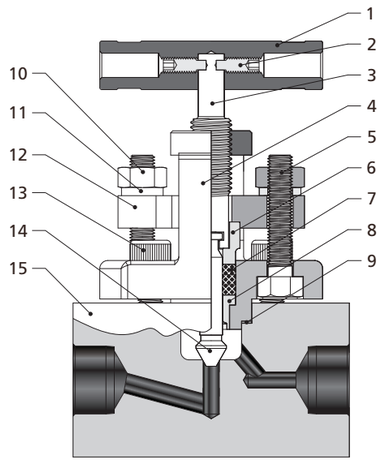

序号	元件	阀门材料	
		316 不锈钢	F91
1	手柄	阳极氧化铝或不锈钢	
2	紧定螺钉	不锈钢	
3	上阀杆	316不锈钢/A276	F91/A182
4	轭架	316不锈钢/A182	F91/A182
5	螺栓	不锈钢	
6	填料垫	316不锈钢/A276	
7	填料	PTFE或PEEK或石墨	
8	填料垫	316不锈钢/A276	
9	密封垫	316不锈钢/A276	
10	螺母	不锈钢	
11	垫圈	不锈钢	
12	压盖支架	316不锈钢/A182	
13	螺栓	不锈钢	
14	下阀杆	镀铬316不锈钢/A276	
15	阀体	316不锈钢/A479	F91/A182
	润滑剂	二硫化钼	

NY 系列尺寸表

基本订购信息	端口类型和尺寸		内通径 in.(mm)	Cv	尺寸，in. (mm)		
	进口	出口			A	B	C
NY□□-FNS4	1/4 NPT 阴螺纹	1/4 NPT 阴螺纹	0.16 (4.0)	0.35	2.69 (68.2)	1.50 (38.1)	3.89 (98.9)
NY□□-NS4	1/4 NPT 阳螺纹	1/4 NPT 阳螺纹			2.95 (75.0)		
NY□□-NS4-FNS4	1/4 NPT 阳螺纹	1/4 NPT 阴螺纹					
NY□□-FNS6	3/8 NPT 阴螺纹	3/8 NPT 阴螺纹			2.72 (69.2)		
NY□□-NS6	3/8 NPT 阳螺纹	3/8 NPT 阳螺纹			2.95 (75.0)		
NY□□-FNS8	1/2 NPT 阴螺纹	1/2 NPT 阴螺纹			3.00 (76.2)		
NY□□-NS8	1/2 NPT 阳螺纹	1/2 NPT 阳螺纹			3.27 (82.0)		
NY□□-NS8-FNS8	1/2 NPT 阳螺纹	1/2 NPT 阴螺纹					
NY□□-PS8-G	1/2 PS	1/2 PS			3.00 (76.2)		
NY□□-PB8-G	1/2 PB	1/2 PB			3.54 (89.8)		
NY□□-FL4	1/4" FITOK	1/4" FITOK			3.44 (87.4)		
NY□□-FL6	3/8" FITOK	3/8" FITOK			3.50 (88.9)		
NY□□-FL8	1/2" FITOK	1/2" FITOK			3.78 (96.0)		
NY□□-ML6	6 mm FITOK	6 mm FITOK			3.44 (87.4)		
NY□□-ML8	8 mm FITOK	8 mm FITOK					
NY□□-ML12	12 mm FITOK	12 mm FITOK			3.78 (96.0)		

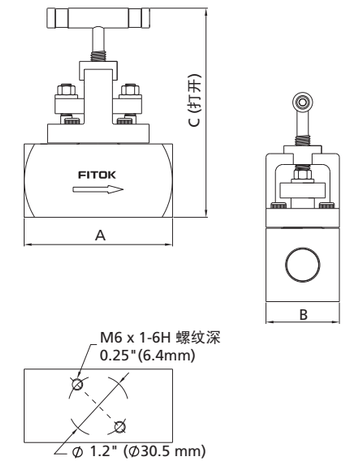

1. FITOK 为 *FITOK* 双卡套接头。
2. 所选针阀为插焊或对焊接口时，请优先选用石墨填料，以免焊接时产生的高温烧坏非石墨填料。
3. 所列尺寸和类型是标准的，其它的尺寸和类型可供选择。
4. 所列尺寸是 *FITOK* 卡套接头螺母用手指拧紧时的尺寸。所有尺寸仅供参考，可能有变动。上述未列尺寸请联系 *FITOK* 集团或授权代理商。

NYH 系列尺寸表

基本订购信息	端口类型和尺寸		内通径 in.(mm)	Cv			
	进口	出口			A	B	C
NYH□□-FNS4	1/4 NPT 阴螺纹	1/4 NPT 阴螺纹	0.16 (4.0)	0.35	2.69 (68.2)	1.50 (38.1)	3.89 (98.9)
NYH□□-NS4	1/4 NPT 阳螺纹	1/4 NPT 阳螺纹			2.95 (75.0)		
NYH□□-FNS4-NS4	1/4 NPT 阴螺纹	1/4 NPT 阳螺纹			2.72 (69.2)		
NYH□□-FL4	1/4" FITOK	1/4" FITOK			3.44 (87.4)		
NYH□□-TS4-G	1/4" TS	1/4" TS			2.69 (68.2)		
NYH□□-FNS6	3/8 NPT 阴螺纹	3/8 NPT 阴螺纹			3.00 (76.2)		
NYH□□-NS6	3/8 NPT 阳螺纹	3/8 NPT 阳螺纹					
NYH□□-FNS8	1/2 NPT 阴螺纹	1/2 NPT 阴螺纹					
NYH□□-NS8	1/2 NPT 阳螺纹	1/2 NPT 阳螺纹					

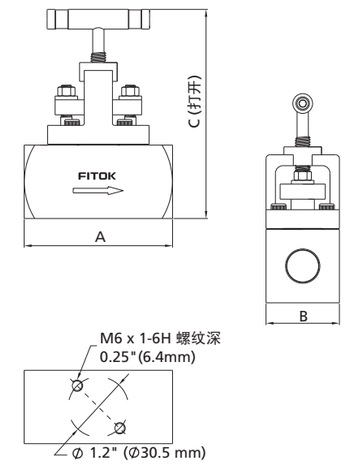

1. FITOK 为 *FITOK* 双卡套接头，*TS* 为英制 *Tube* 管插焊。
2. 所选针阀为插焊或对焊接口时，请优先选用石墨填料，以免焊接时产生的高温烧坏非石墨填料。
3. 所列尺寸和类型是标准的，其它的尺寸和类型可供选择, 请联系 *FITOK* 公司或授权代理商。
4. 所列尺寸是 *FITOK* 卡套接头螺母用手指拧紧时的尺寸。所有尺寸仅供参考，可能有变动。上述未列尺寸请联系 *FITOK* 公司或授权代理商。

型号说明

NYSS – FL8 – ML12 – 1WB – GY – SF2

系列

NY	
NYH	

阀体材料

SS	316 不锈钢
6L	316L 不锈钢
S4	304 不锈钢
4L	304L 不锈钢
S1	321 不锈钢
11	F11
91	F91
92	F92
INC	合金 600
HC	合金 C-276
CS	碳钢 A105
904L	904L 不锈钢

进口类型

FNS	NPT 阴螺纹
NS	NPT 阳螺纹
PS	Pipe 管插焊
PB	Pipe 管对焊
TS	英制 Tube 管插焊
MTS	公制 Tube 管插焊
TB	英制 Tube 管对焊
MTB	公制 Tube 管对焊
FL	英制双卡套接头
ML	公制双卡套接头

进口尺寸

4	1/4"
6	3/8" 或 6 mm
8	1/2" 或 8 mm
10	10 mm
12	3/4" 或 12 mm
14	14 mm
16	1" 或 16 mm

出口类型 / 出口尺寸

	同进口一样

标识方法同进口类型和进口尺寸一样

阀座材料

	同阀体一样
1	司太立合金

阀杆尖材料

	同阀体一样
W	司太立合金
INC	合金 600
HC	合金 C-276

阀杆尖类型

	锥形
R	调节型
B	球型

填料材料

	PTFE
P	PEEK
G	石墨

底部安装

	否
Y	是

特殊应用

	无
S	NACE MR0175
应用于核装置的级别	
N2	2 级
N3	3 级

清洗和包装

	FC-01
F2	FC-02

注：“型号说明”用于说明FITOK产品型号的组成规则，不适用于产品的具体选型，不能随意组合。如有疑问，请联系FITOK公司或授权代理商。

清洗和包装：

FC-01：一般工业用的标准清洗和包装。

FC-02：浸润系统组件的特殊清洗和包装，应满足 *ASTM G93 C* 等级要求。